ЭКОФОРМ

ВСЕ ДЛЯ ПРОИЗВОДСТВА МЕБЕЛИ

Представляем Вашему вниманию
каталог фурнитуры и комплектующих
производителя из Польши, компании:

Fabryka Okuc' Meblowych Stalmot

STALMOT

FABRYKA OKUĆ MEBLOWYCH

rok założenia 1990

Katalog 2010 v.1

Механизмы трансформации 2

Механизмы для угла и пуфа 14

Механизмы кровати 24

Механизмы кресла 28

Механизмы подголовников, спинки и подлокотников 35

Элементы для конструкции мебели 46

Ролики и направляющие 54

Пластмассовые изделия 59

PF 016 -5

Kod pokrycia / Kode der Beschichtung
Вариант исполнения / Finish option

Numer artykułu / Artikelname
Номер товара / Product name

Typowe rodzaje wykończeń dla wyrobów z metalu:
-0 – bez pokrycia
-1 – cynkowanie
-4 – kolor biały połysk — malowanie proszkowe,
-5 – kolor czarny półmat — malowanie proszkowe,
-7 – kolor srebrny — malowanie proszkowe,
-8 – chromowanie połysk,
-9 – anodowanie w kol. naturalnym.

Typowe rodzaje wykończeń dla wyrobów z tworzyw sztucznych:
-2 – kolor beżowy,
-4 – kolor biały,
-5 – kolor czarny,
-6 – kolor brązowy,
-7 – kolor aluminium,
-8 – kolor chromu — metalizacja,
-9 – kolor „buk",
-10 – kolor „wiśnia",
-13 – kolor szary,
-15 – kolor „sosna".

Standardbeschichtung von den Metallartikeln:
-0 – ohne Beschichtung
-1 – verzinkt
-4 – weiss glanz — pulverbeschichtet,
-5 – schwarz halbmatt — pulverbeschichtet,
-7 – silber — pulverbeschichtet,
-8 – chrom glanz,
-9 – eloxiert.

Standardfarben von den Kunstoffartikeln
-2 – beige,
-4 – weiss,
-5 – schwarz,
-6 – braun,
-7 – aluminiumfarbig,
-8 – chromfarbig — metallisiert,
-9 – buchefarbig,
-10 – kirschenfarbig,
-13 – grau,
-15 – kieferfarbig.

Типичные варианты исполнения для металлических изделий
-0 – без покрытия
-1 – цинкование
-4 – цвет белый блеск
-5 – цвет чёрный полуматовый,
-7 – цвет серебряный - лак порошковый
-8 – хромирование блеск
-9 – анодирование в натуральном цвете

Типичные варианты исполнения для пластмассовых изделий:
-2 – бежевый цвет
-4 – белый цвет
-5 – чёрный цвет
-6 – коричневый цвет
-7 – цвет алюминий
-8 – цвет хрома– металлизация
-9 – цвет 'бук'
-10 – цвет 'вишня'
-13 – серый 'цвет'
-15 – цвет 'сосна'

Standard covering for metal products:
-0 – no covering
-1 – zinc-plated
-4 – white polished—powder coating,
-5 – black half-matt—powder coating,
-7 – silver—powder coating,
-8 – chrome polished,
-9 – anodizing in natural colour.

Standard colours for plastic accessories:
-2 – beige,
-4 – white,
-5 – black,
-6 – brown,
-7 – aluminium,
-8 – chrome—metallized,
-9 – beech,
-10 – cherry,
-13 – grey,
-15 – pine.

Objaśnienia znaków / Explanatory signs / Zeichenerklärung / Легенда:

– ilość wyrobów na komplet / quantity/set / Menge/Set / quantité/jeu / cantitate/set / количество/комплект;

W – rodzaje wykończenia / finish option / Fertigungsvariante / options de finition / finisaj / варианта исполнения;

i – szczegóły na stronie / details on the page / näher s.S. / détails sur la page / detalii pe pagina / подробности на странице;

kg – waga [kg] / weight [kg] / Gewicht [kg] / poids [kg] / greutate [kg] / вес [кг]

STALMOT

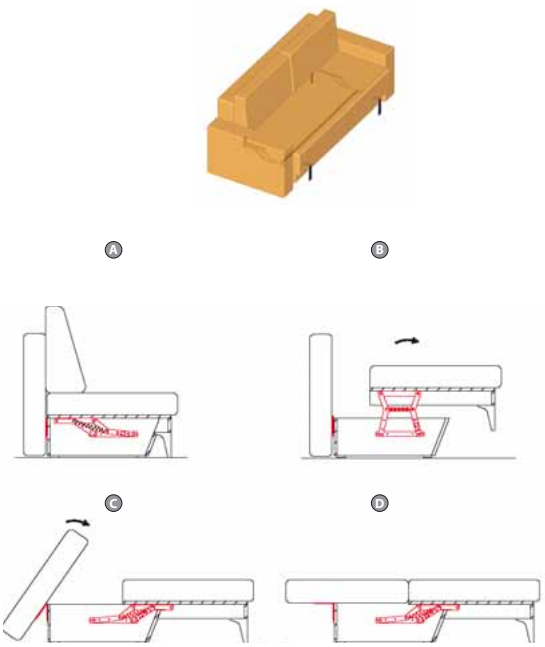

PF 016-5 W=483
PF 022-5 W=600
3,4

PATENT

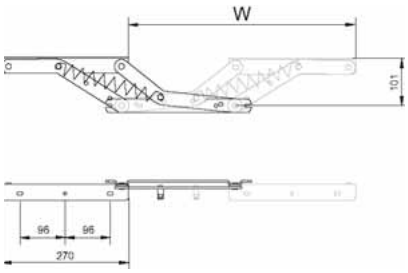

automatycznie rozkładana noga / automatically fold-out leg

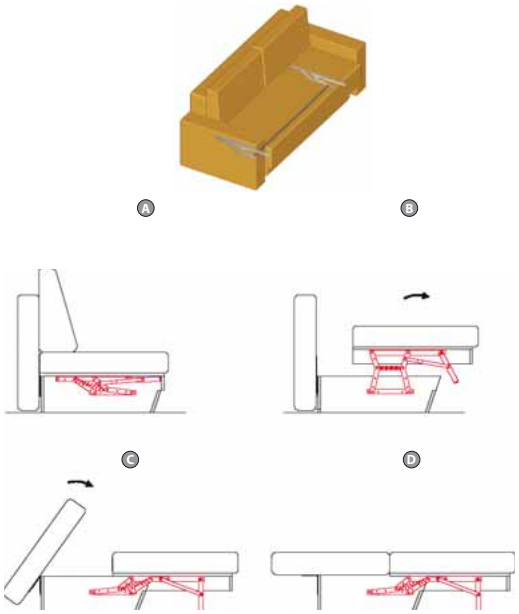

PF 021-5 W=483
PF 070-5 W=600
5,2

PATENT

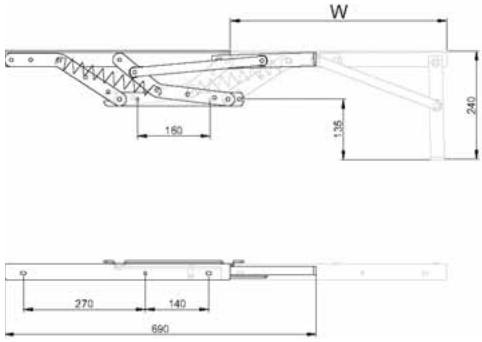

CH 031-1
2
47

AH 049-1
2
48

AS 130-1 Fs=71N
AS 119-1 Fs=278N
AS 135-1 Fs=367N
AS 427-1 Fs=456N
AS 252-1 Fs=490N
AS 428-1 Fs=620N
2

AH 051-1
2
48

AH 050-1
2
48

AH 032-1
1
48

CB 145-5 L=1400÷1700
CB 146-5 L=1700÷2000
CB 029-5 L=1100÷1400
1

plus śruby / incl. screws

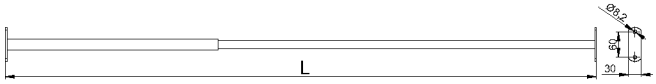

ЭКОФОРМ
ВСЕ ДЛЯ ПРОИЗВОДСТВА МЕБЕЛИ

PF 072-5 W=570 NEW
PF 086-5 W=483
3,0

PATENT

siedzisko pod kątem / the seat angle — 3.5°

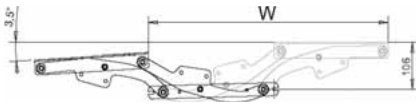

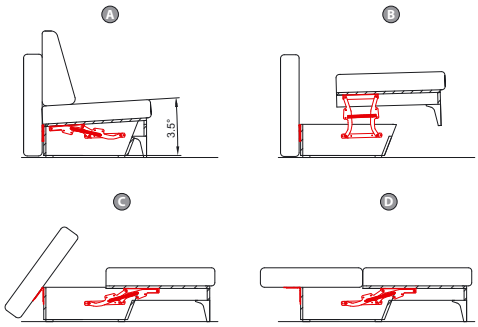

PF 085-5 NEW
4,8

PATENT

szybkie składanie nogi / quick leg folding

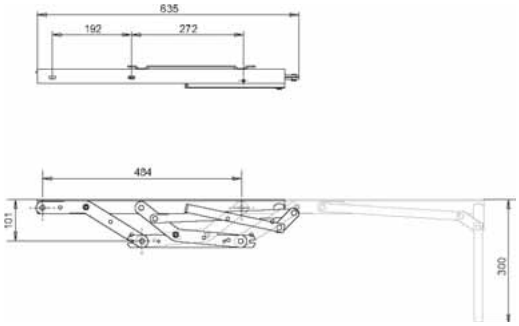

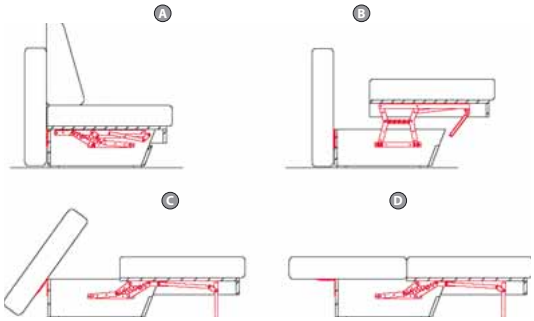

CH 031-1
2
47

AH 049-1
2
48

AS 130-1 Fs=71N
AS 119-1 Fs=278N
AS 135-1 Fs=367N
AS 427-1 Fs=456N
AS 252-1 Fs=490N
AS 428-1 Fs=620N
2

AH 051-1
2
48

AH 050-1
2
48

AH 032-1
1
48

CB 145-5 L=1400÷1700
CB 146-5 L=1700÷2000
CB 029-5 L=1100÷1400
1

plus śruby / incl. screws

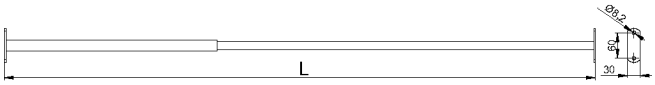

ЭКОФОРМ
ВСЕ ДЛЯ ПРОИЗВОДСТВА МЕБЕЛИ

Механизмы трансформации

A

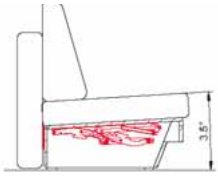

B

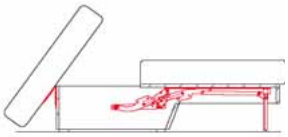

C

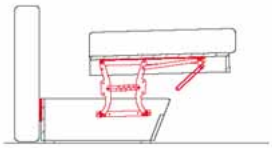

D

PF 075-5 NEW

siedzisko pod kątem / the seat angle — 3.5°

4,8

PATENT

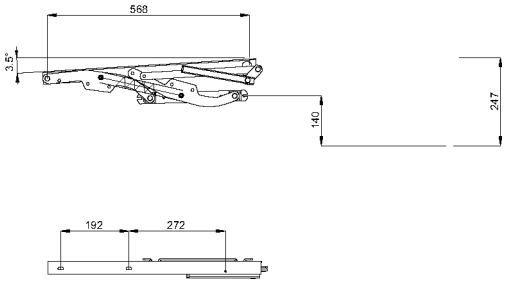

PF 087-5 NEW

szybkie składanie nogi / quick leg folding

5,4

PATENT

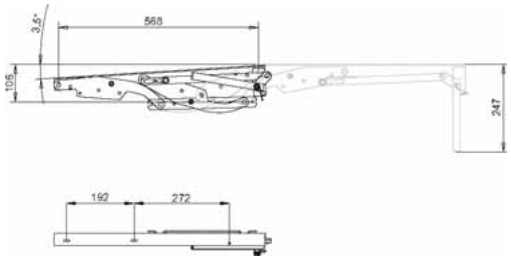

CH 031-1

2

47

AH 049-1

2

48

AS 130-1 Fs=71N
AS 119-1 Fs=278N
AS 135-1 Fs=367N
AS 427-1 Fs=456N
AS 252-1 Fs=490N
AS 428-1 Fs=620N

2

AH 051-1

2

48

AH 050-1

2

48

AH 032-1

1

48

CB 145-5 L=1400÷1700
CB 146-5 L=1700÷2000
CB 029-5 L=1100÷1400

1

plus śruby / incl. screws

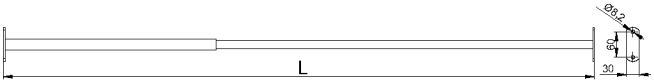

ЭКОФОРМ
ВСЕ ДЛЯ ПРОИЗВОДСТВА МЕБЕЛИ

PF 046-5 NEW

PATENT

6,1

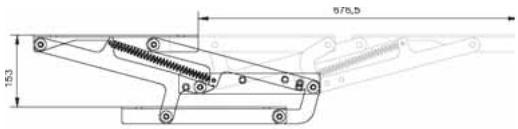

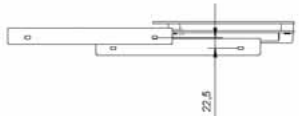

A

B

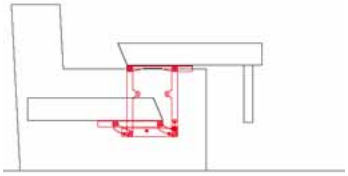

C

PF 020-5 L=1900
PF 037-5 L=2000
PF 038-5 L=1700

1

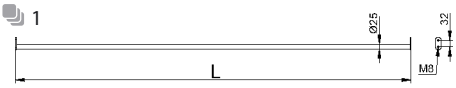

AS 412-1 Fs=375N
AS 424-1 Fs=285N
AS 435-1 Fs=325N
AS 436-1 Fs=355N

2

ЭКОФОРМ
ВСЕ ДЛЯ ПРОИЗВОДСТВА МЕБЕЛИ

z zaczepami / with connectors

A

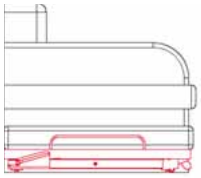

B

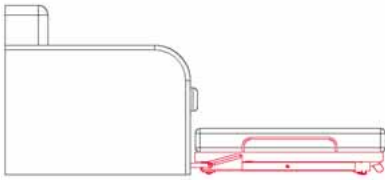

C

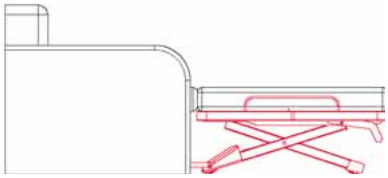

AZ 344-1

1

50

WU 712-5 NEW

PATENT

27

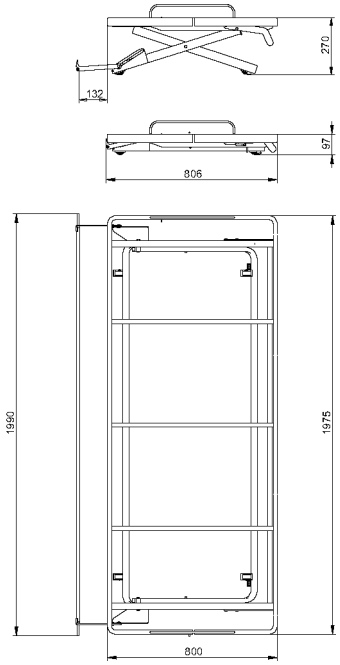

AZ 004-1

1

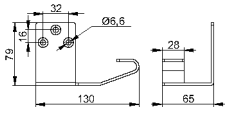

AZ 005-1

2

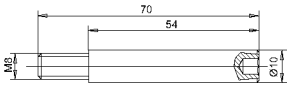

WU 729-5

PATENT

29,5

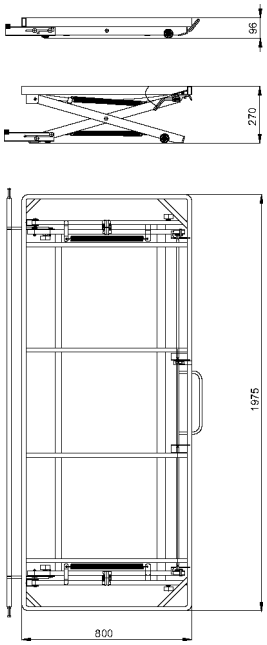

ЭКОФОРМ
ВСЕ ДЛЯ ПРОИЗВОДСТВА МЕБЕЛИ

MS 004-5	L=800	W=1050	25,1
MS 002-5	L=1200	W=1350	25,1
MS 003-5	L=1400	W=1550	25,8
MS 009-5	L=1430	W=1585	26,5

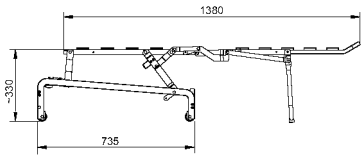

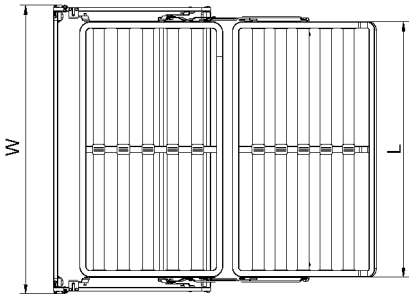

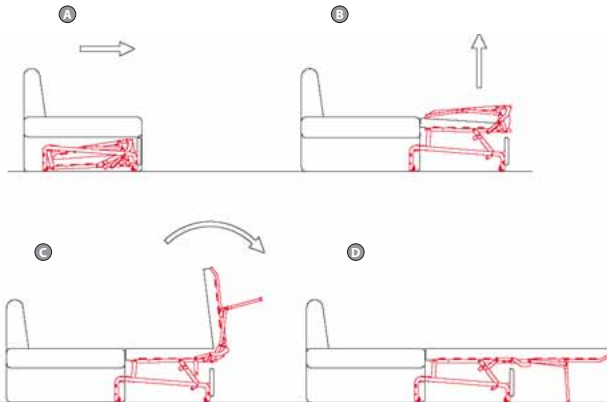

SW 036-5

1

1,5

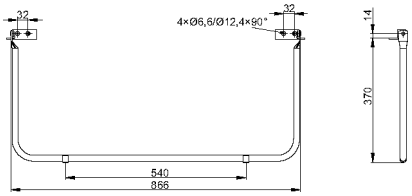

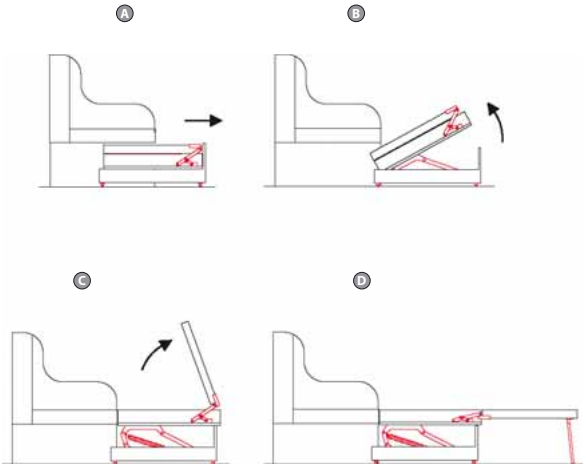

PO 213-1

1

1,1

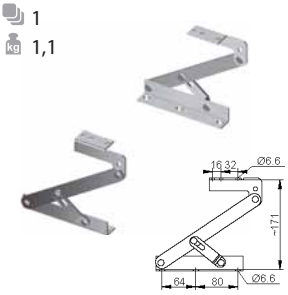

PF 008-5

1

2,6

21

AS 120-1

2

AR 109-1

4

55

ЭКОФОРМ
ВСЕ ДЛЯ ПРОИЗВОДСТВА МЕБЕЛИ

Механизмы трансформации

rama metalowa / metal frame

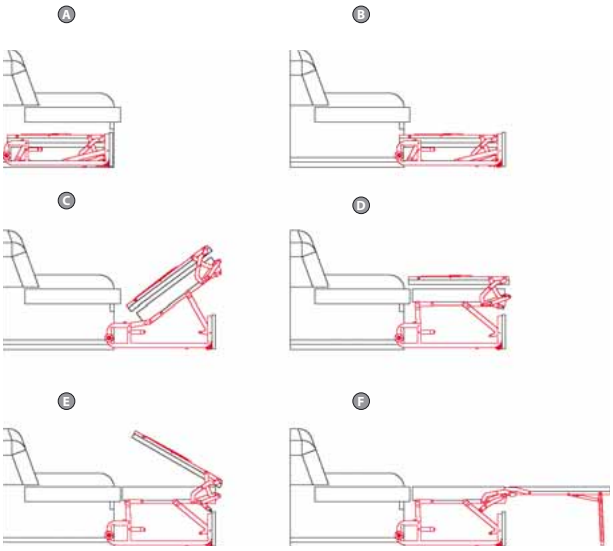

SW 001-5

20

PATENT

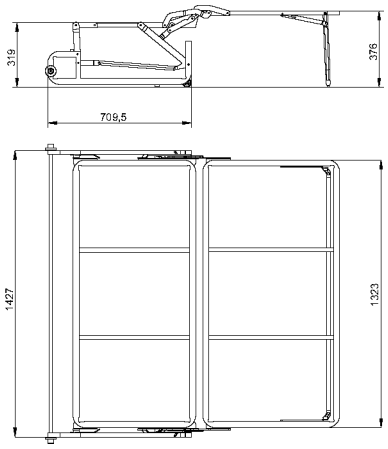

AZ 321-1

2

49

rama drewniana / wooden frame

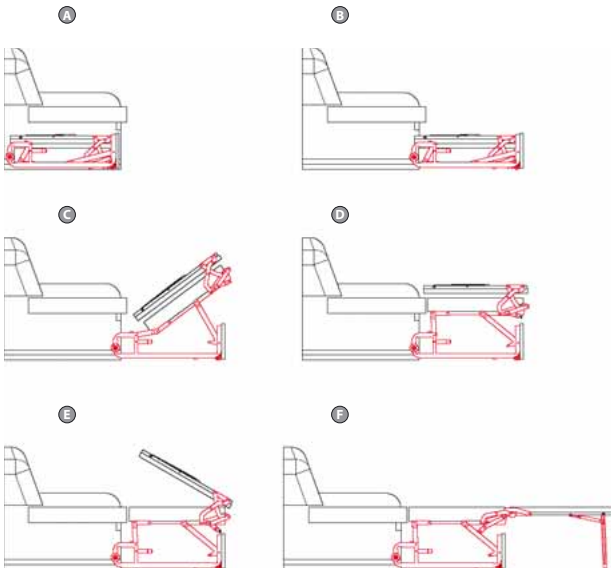

SW 002-5 L=600-1400

8,64

PATENT

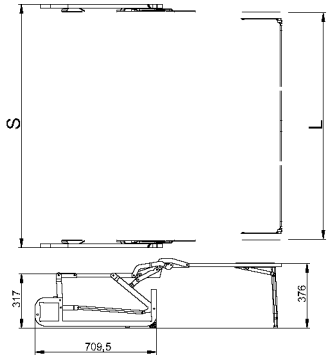

AL 052-5

1

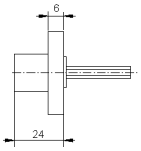

WU 573-5 L=1320

L — również na zamówienie

L — also at request

1

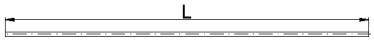

AZ 321-1

2

49

SW 004-5

1,5

1

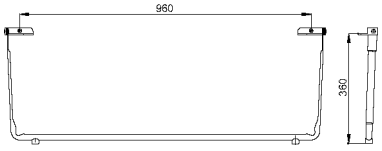

ЭКОФОРМ
ВСЕ ДЛЯ ПРОИЗВОДСТВА МЕБЕЛИ

MK 039-5 L=1194
KO 009 1
MK 026-5 L=612
KO 011 2
KO 012 1

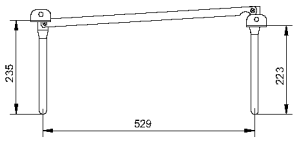

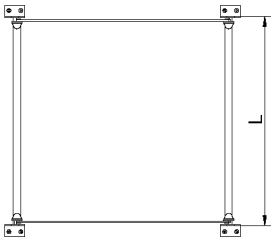

CB 027-5 L=1385 (również na zamówienie / also at request)
KO 009 1
CB 138-5 L=1530
KO 011 1
CB 141-5 L=800
KO 012 1

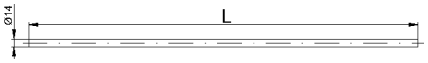

CL 702-1
KO 009 1
KO 011 1
KO 012 1

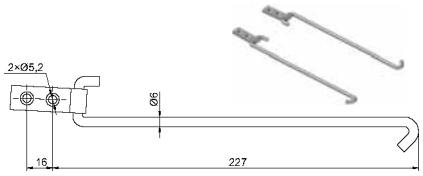

CB 217-5
KO 011 1

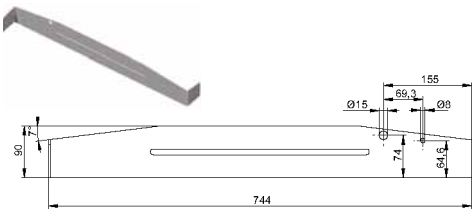

TO 116-5
KO 009 2
KO 011 4
KO 012 2

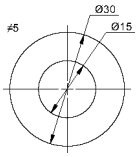

CH 009-1
KO 009 2
KO 011 4
KO 012 2
47

CS 084-1
KO 009 2

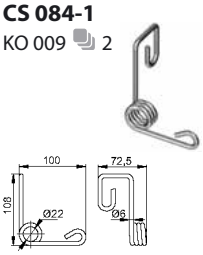

CZ 032-1
KO 009 2

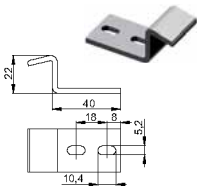

CZ 033-1
KO 009 2

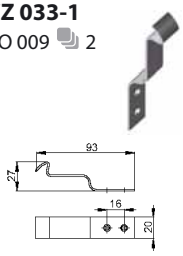

CL 300-1
KO 009 2
KO 011 2
KO 012 2
48

CZ 404-1
KO 009 2
KO 011 4
KO 012 2
48

CK 017-5
KO 009 4
KO 011 4
KO 012 4
51

KO 009-5 NEW
5,4

również ze wspomaganiem rozkładania / also easy lift

KO 011-5
9,4

KO 012-5
4,5

A

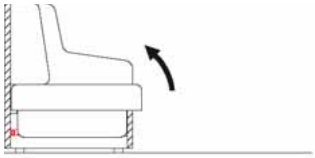

B

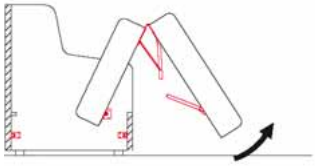

C

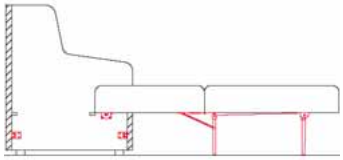

D

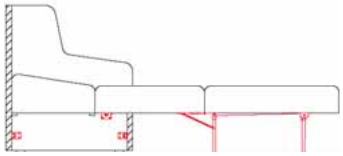

ЭКОФОРМ
ВСЕ ДЛЯ ПРОИЗВОДСТВА МЕБЕЛИ

Механизмы трансформации

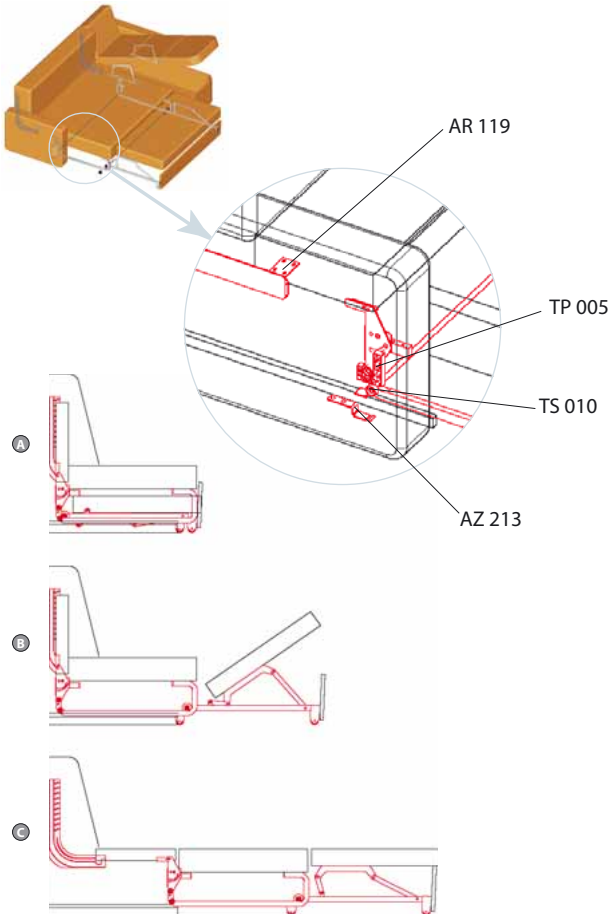

WB 203-5
11

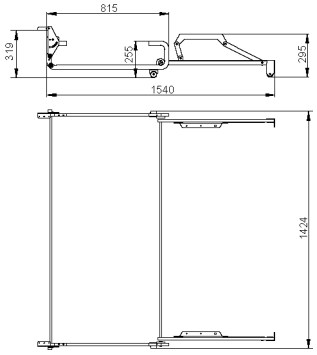

PZ 182-4
1
22

AS 109-1
2
22

TO 003-4
2
62

AR 119-1
1 [para]
58

TS 010-5
2
62

TP 005-5
2

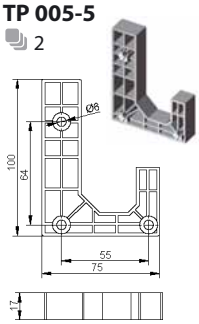

TP 004-5
1 [para]
58

AZ 213-1
2
49

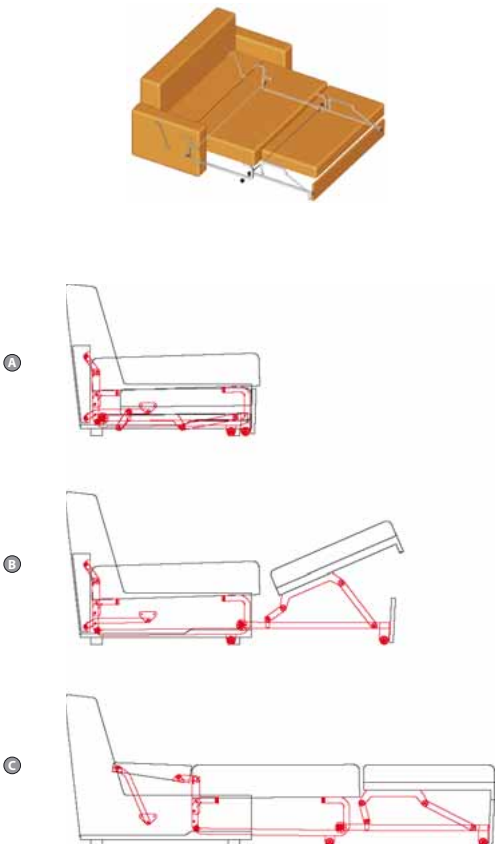

WB 011-5 NEW
8,1

PATENT

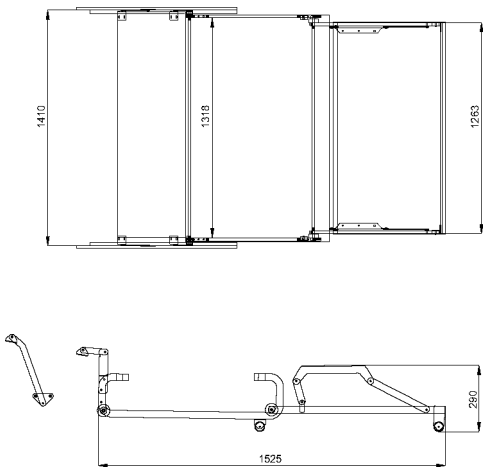

AZ 213-1
2
49

AZ 321-1
2
49

ЭКОФОРМ
ВСЕ ДЛЯ ПРОИЗВОДСТВА МЕБЕЛИ

PO 212-1
1

TP 003-4
1
58

ZO 104-0

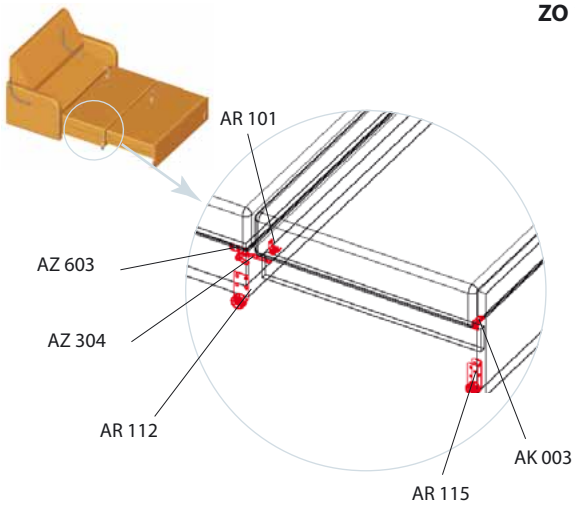

AZ 304-1
2
50

AR 117-1
2
58

AR 115-1
2
55

AZ 208-1
2
49

AZ 603-1
2
50

AK 003-1
3
52

AR 101-1
2
54

AR 112-1
2
56

AH 003-1
2
46

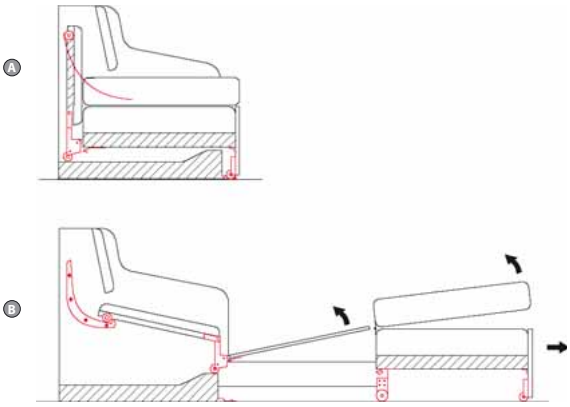

PO 212-1 rolka Ø29×16 — 0,65 kg
PO 215-1 rolka Ø30×25 — 0,66 kg

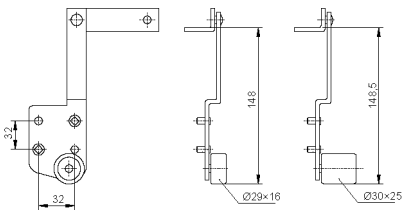

PB 016-1 — 0,7 kg

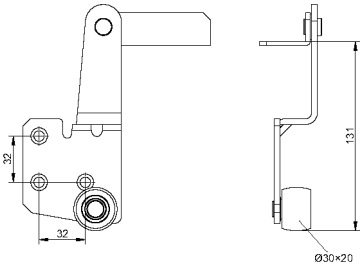

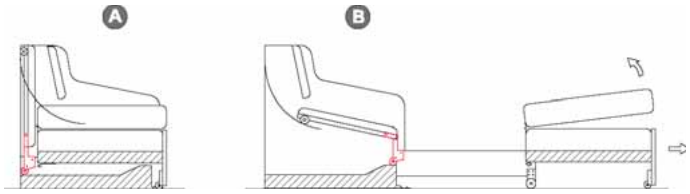

PO 004-1
0,7 kg

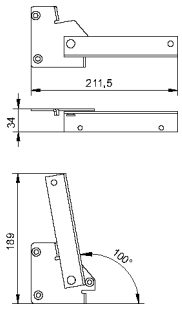

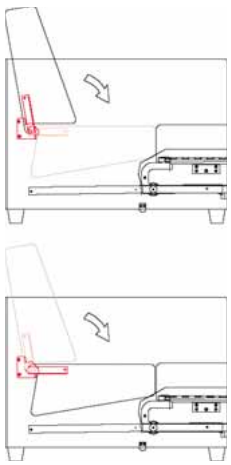

ЭКОФОРМ
ВСЕ ДЛЯ ПРОИЗВОДСТВА МЕБЕЛИ

PW 161-5
2,30

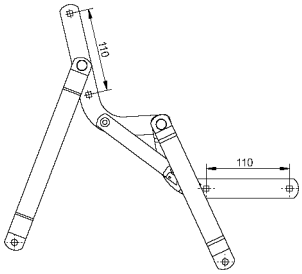

AZ 505-1 H=5,5
4

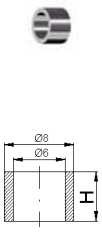

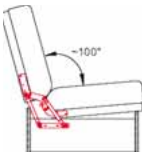

PD 057-1
2,2

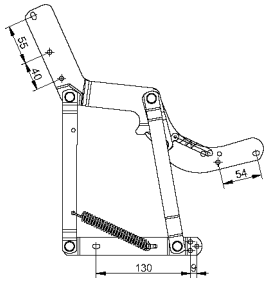

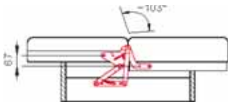

PW 169-1
2, 15

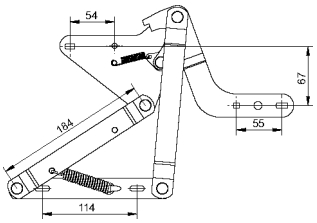

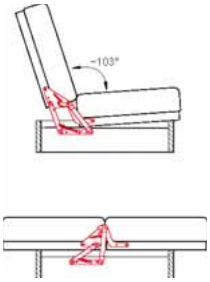

PW 165-1	L=184	Typ: N
PW 166-1	L=208	Typ: N
PW 167-1	L=184	Typ: I
PW 168-1	L=208	Typ: I

2,00

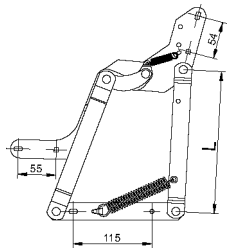

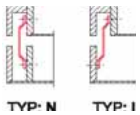

ЭКОФОРМ
ВСЕ ДЛЯ ПРОИЗВОДСТВА МЕБЕЛИ

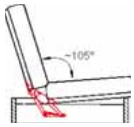

PW 175-1 L=261 S=281 2,60 Typ: I
PW 177-1 L=205 S=215 2,40 Typ: N
PW 354-1 L=205 S=215 2,40 Typ: I

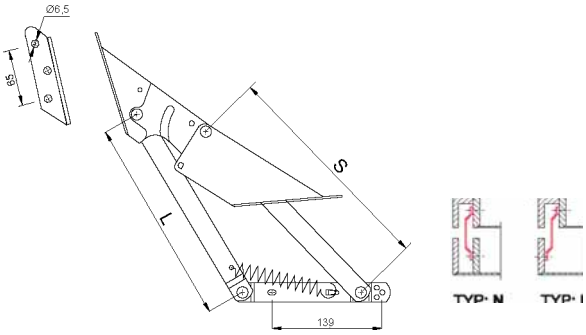

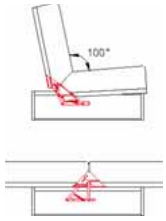

PD 033-1
4,4

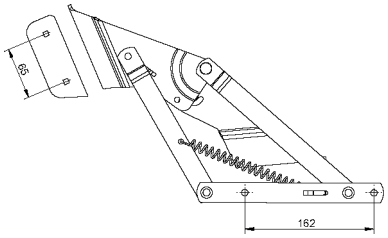

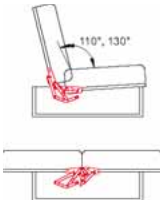

PD 060-1 NEW 110°, 130°
PD 056-1 110°
3,7

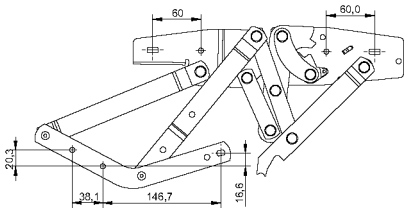

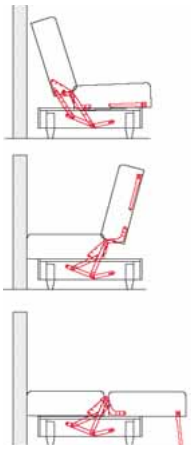

bez odsuwania od ściany / zero wall

PW 183-1
4,5

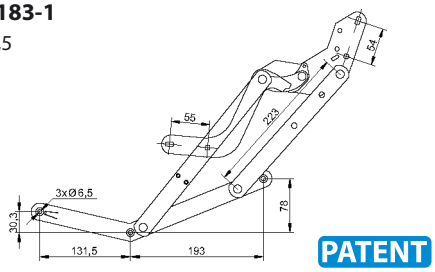

SW 038-5
1
1

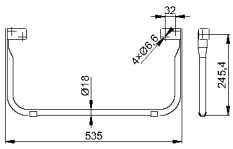

CB 145-5 L=1400÷1700
CB 146-5 L=1700÷2000
1

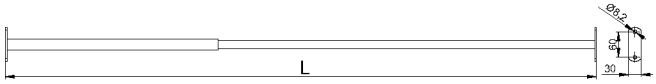

ЭКОФОРМ
ВСЕ ДЛЯ ПРОИЗВОДСТВА МЕБЕЛИ

Механизмы для угла и пуфа

rama drewniana / wooden frame

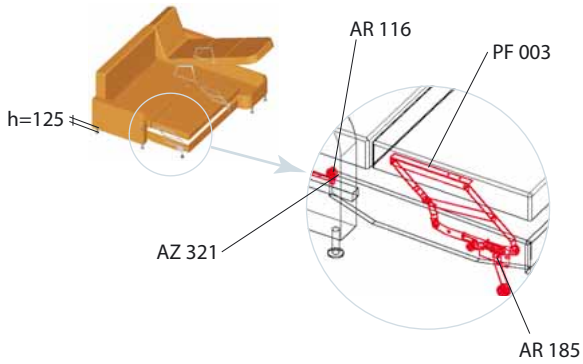

AR 185-1 H=147
AR 202-1 NEW H=82
1

PATENT

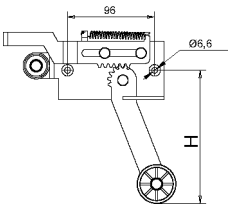

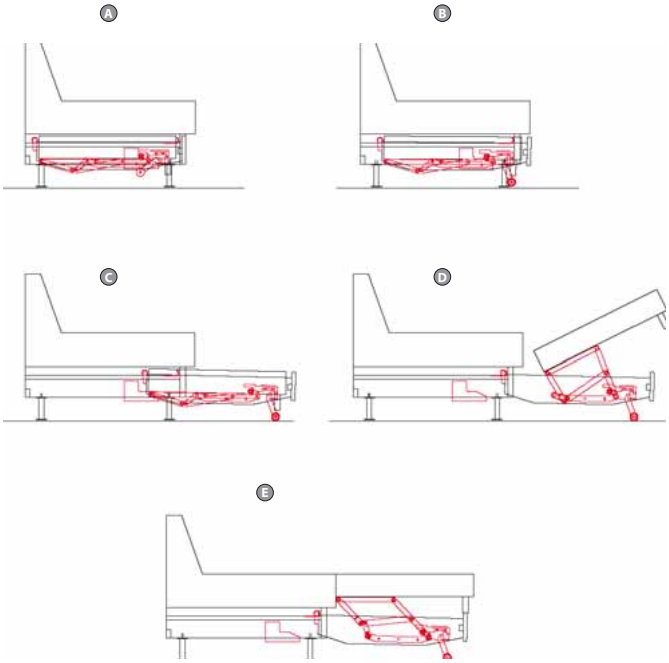

PF 003-5
1
21

AR 116-1
58

AZ 321-1
2
49

PZ 182-4
1
22

AS 109-1
2
22

TO 003-4
2
62

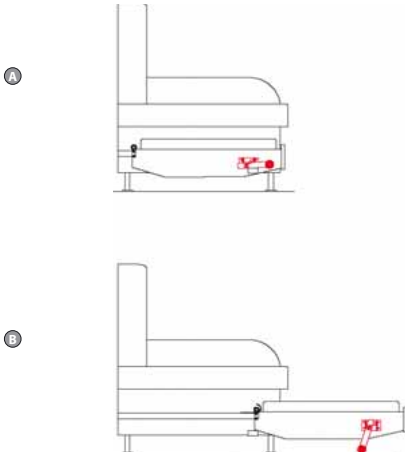

AR 210-1
0,8

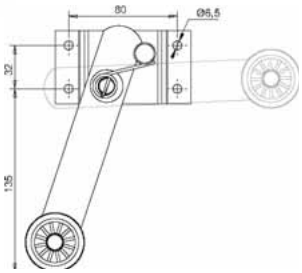

ЭКОФОРМ
ВСЕ ДЛЯ ПРОИЗВОДСТВА МЕБЕЛИ

rama drewniana / wooden frame

WS 189-5 PATENT

1

4,5

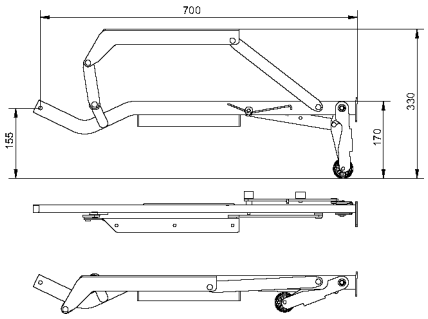

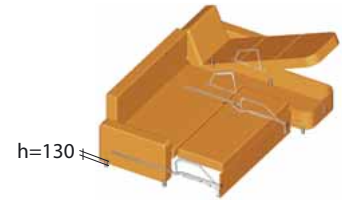

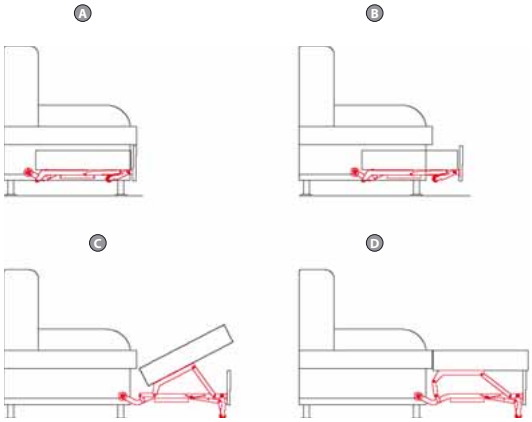

AL 051-5 a=32 b=9

1

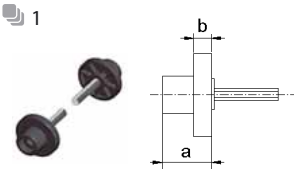

WS 578-5

1

57

WU 573-5 L=1320

L — również na zamówienie

L — also at request

1

rama metalowa / metal frame

WS 012-5 PATENT

11,1

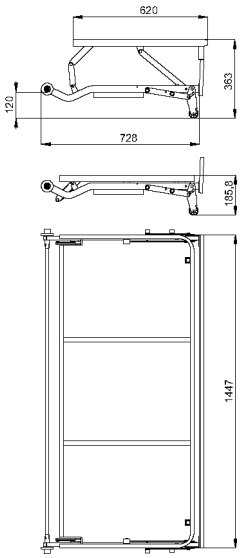

WS 578-5

1

57

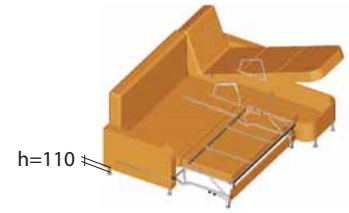

PZ 182-4

1

22

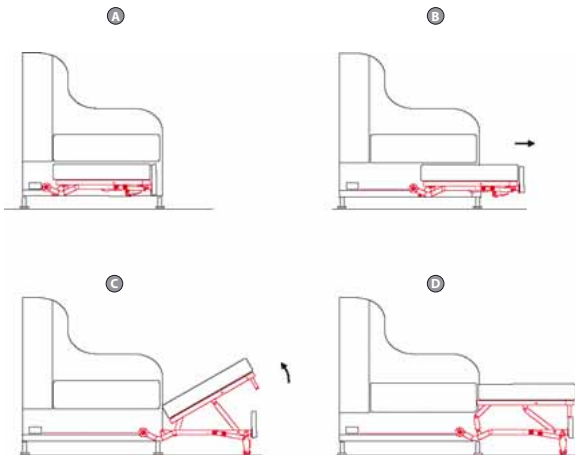

AS 109-1

2

22

TO 003-4

2

62

ЭКОФОРМ
ВСЕ ДЛЯ ПРОИЗВОДСТВА МЕБЕЛИ

Механизмы для угла и пуфа

rama drewniana / wooden frame

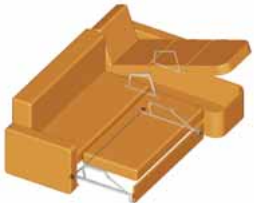

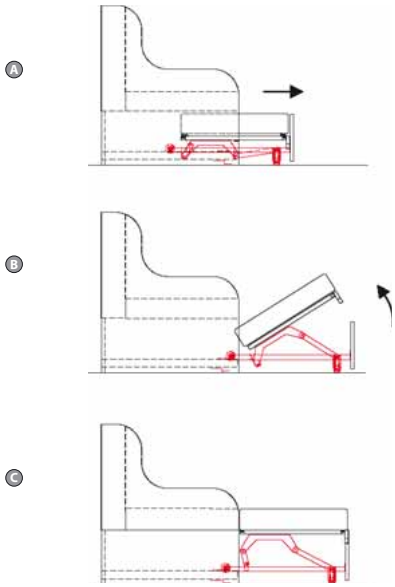

WU 401-5 L=792
WU 404-5 L=742
WU 011-5 L=688
5,5

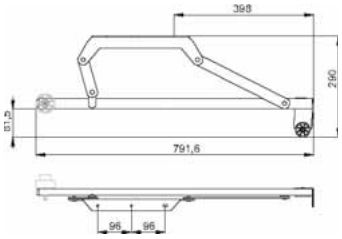

AL 050-5 a=41 b=23
AL 051-5 a=32 b=9
AL 052-5 a=24 b=6
1

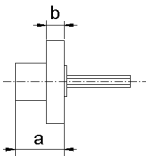

WU 573-5 L=1320
L — również na zamówienie
L — also at request
1

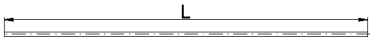

AZ 321-1
2
49

AZ 213-1
2
49

rama metalowa / metal frame

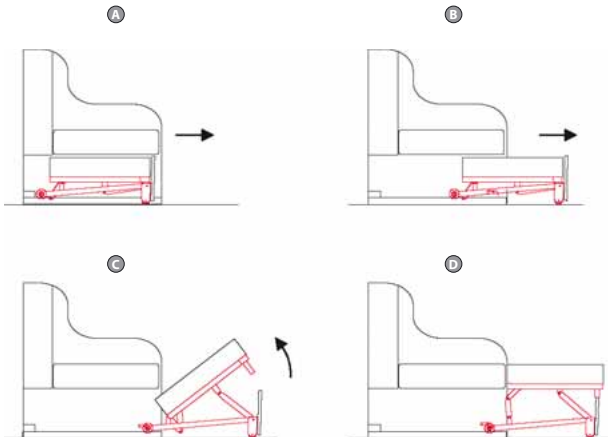

WR 151-5
10,5

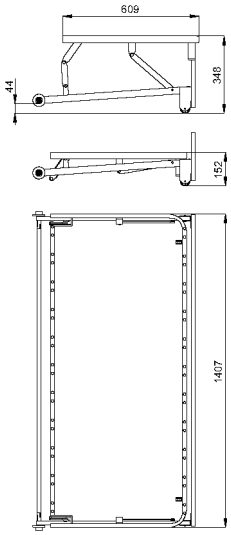

AZ 321-1
2
49

AZ 213-1
2
49

ЭКОФОРМ
ВСЕ ДЛЯ ПРОИЗВОДСТВА МЕБЕЛИ

WU 445-5 NEW

17

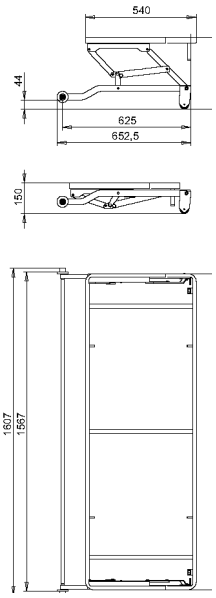

funkcja przesuwu / shift function

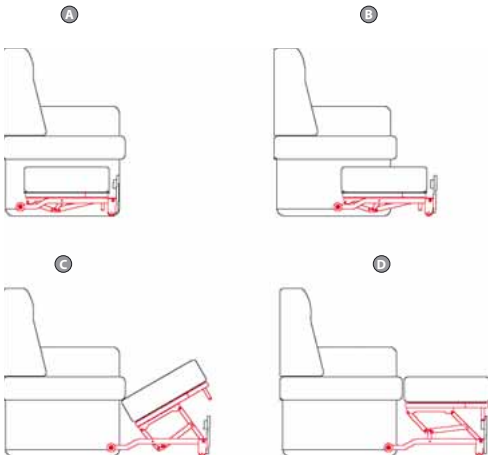

PO 231-1 NEW

PATENT

0,1

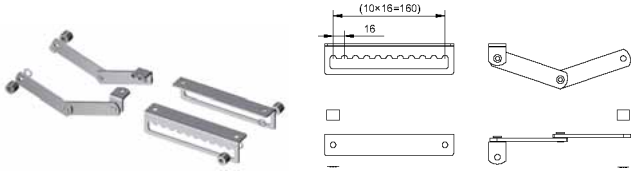

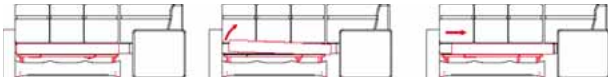

WU 178-5 NEW

7,5

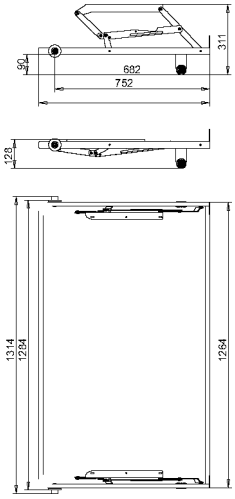

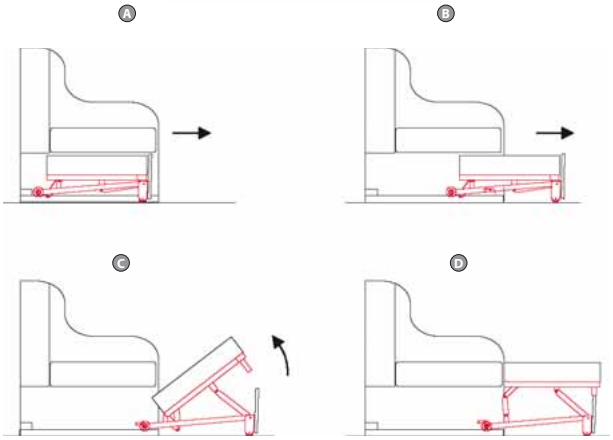

AZ 321-1

2

49

AZ 213-1

2

49

ЭКОФОРМ
ВСЕ ДЛЯ ПРОИЗВОДСТВА МЕБЕЛИ

Механизмы для угла и пуфа

rama drewniana / wooden frame

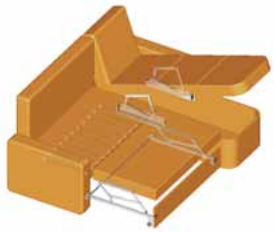

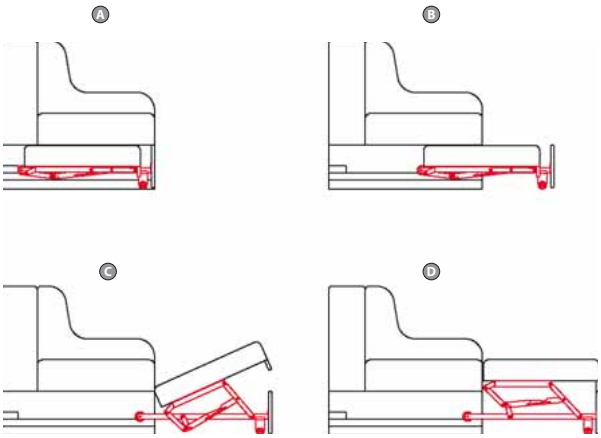

WU 409-5
5

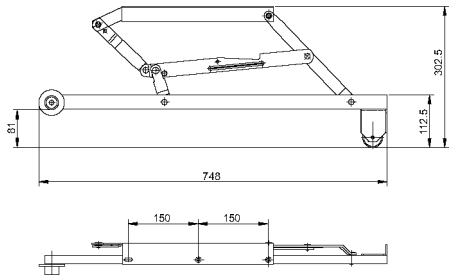

AL 050-5 a=41 b=23
AL 051-5 a=32 b=9
AL 052-5 a=24 b=6
1

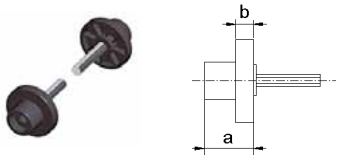

WU 573-5 L=1320
L — również na zamówienie
L — also at request
1

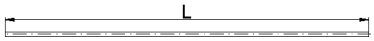

AZ 321-1
2
49

AZ 213-1
2
49

rama drewniana / wooden frame

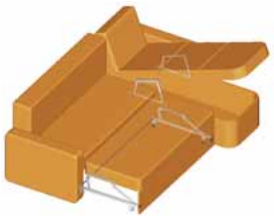

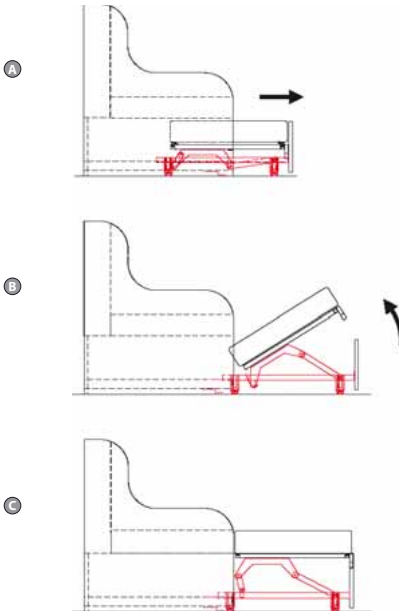

WU 429-5
4,3

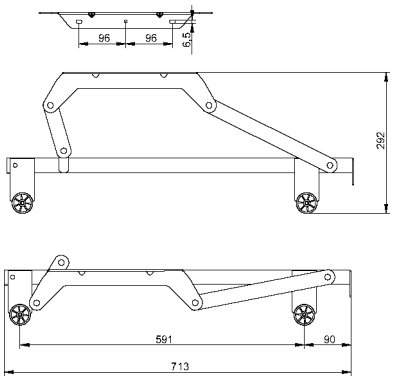

CB 147-5 L=1210
CB 362-5 L=1300
CB 365-5 L=1440
4,3

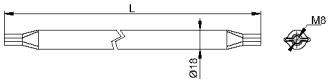

PZ 182-4
1
22

AS 109-1
2
22

TO 003-4
2
62

ЭКОФОРМ
ВСЕ ДЛЯ ПРОИЗВОДСТВА МЕБЕЛИ

WU 721-5 PATENT

19

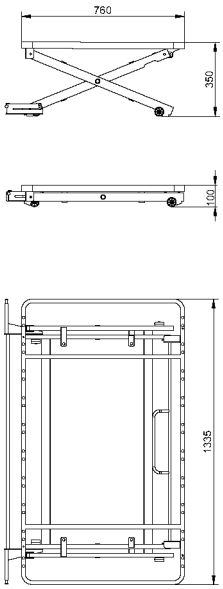

AR 165-1

4

55

AZ 775-1

2

50

AZ 347-1

1

50

AZ 344-1

1

50

TS 066-5

20

63

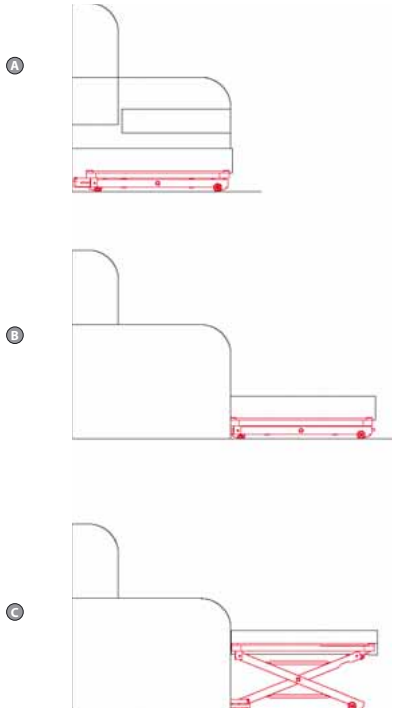

DL 013

10

63

PF 221-5 NEW PATENT

2,8

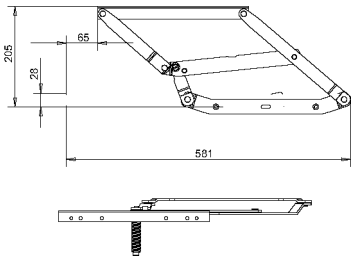

ze wspomaganiem rozkładania / easy lift

ЭКОФОРМ
ВСЕ ДЛЯ ПРОИЗВОДСТВА МЕБЕЛИ

Механизмы для угла и пуфа

PF 001-W

W -1, -5

2,6

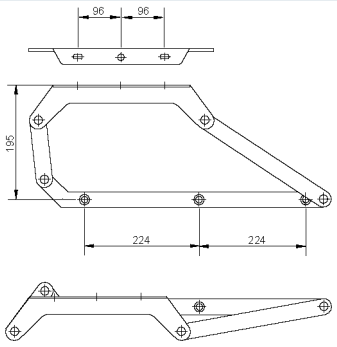

PF 010-5

2

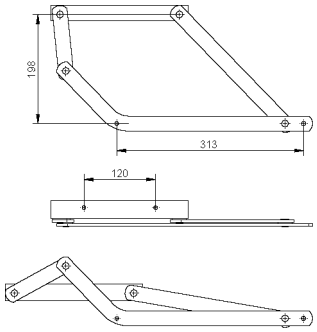

ze wspomaganiem rozkładania / easy lift

PF 008-5

2,6

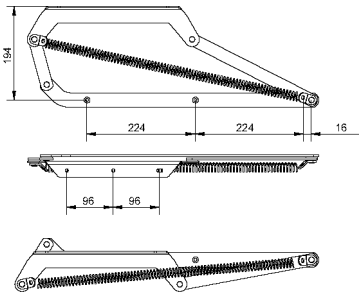

AS 120-1

2

PF 004-5

2,3

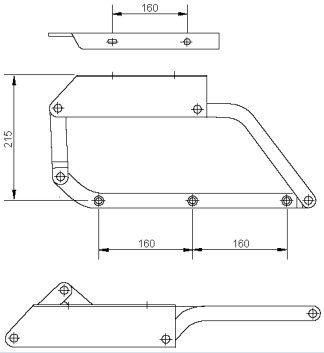

PF 003-5	H=205	L=204	2,6
PF 005-5	H=237	L=288	2,9
PB 020-5	H=200	L=288	3,0

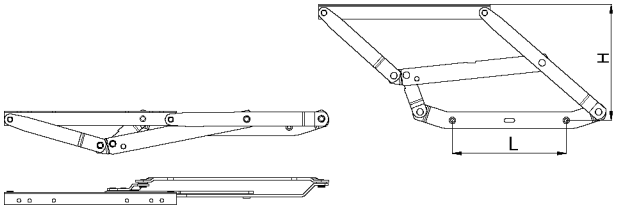

ЭКОФОРМ
ВСЕ ДЛЯ ПРОИЗВОДСТВА МЕБЕЛИ

PC 024-1

0,30

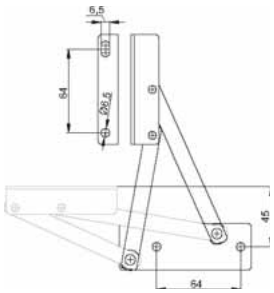

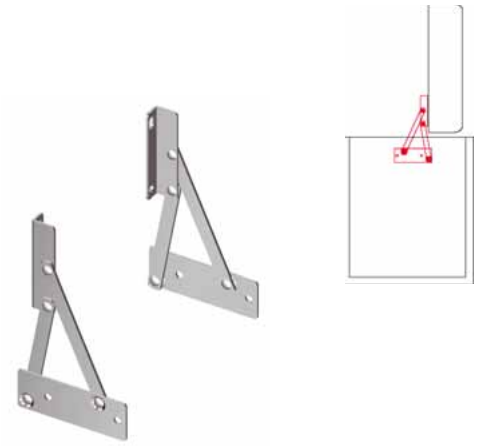

PC 025-1

0,50

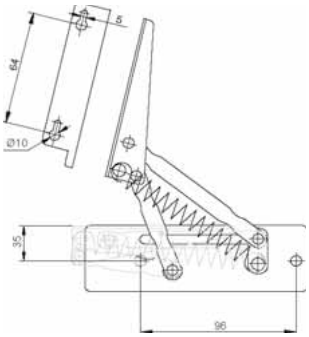

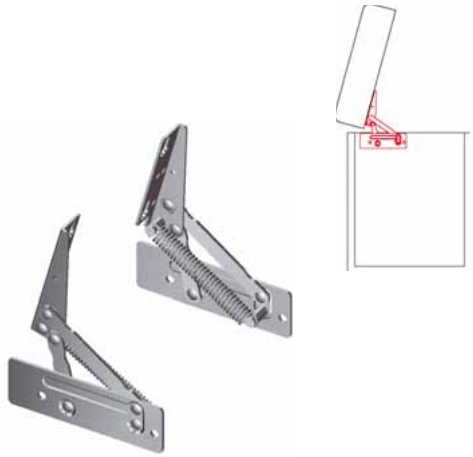

PB 031-5 NEW

PATENT

3,7

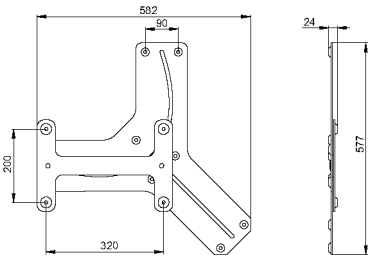

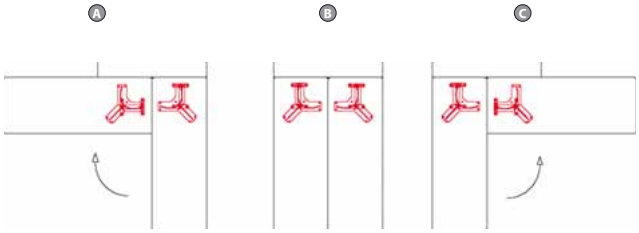

ЭКОФОРМ
ВСЕ ДЛЯ ПРОИЗВОДСТВА МЕБЕЛИ

Механизмы для угла и пуфа

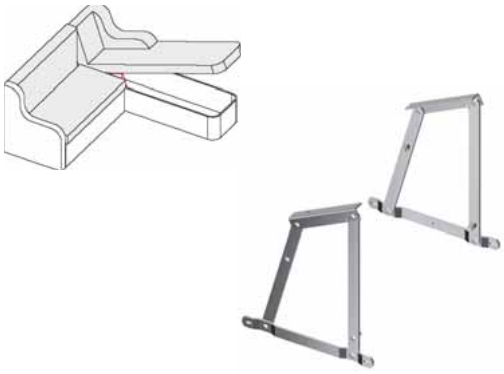

PZ 191-1
2,50

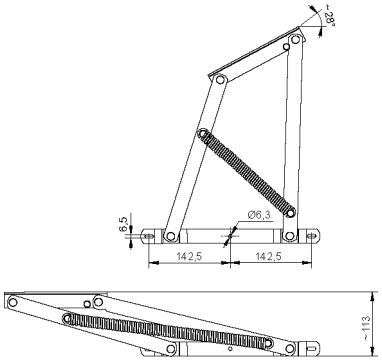

AS 131-1 Fs=450N
2
0,18

TO 002-4
2
62

PZ 185-4
2,60

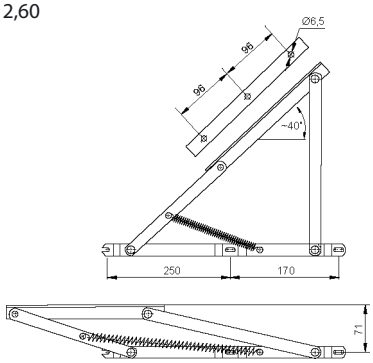

AS 107-1 Fs=350N 0,17
AS 102-1 Fs=400N 0,18
2

TO 002-4
2
62

PZ 182-4
3,30

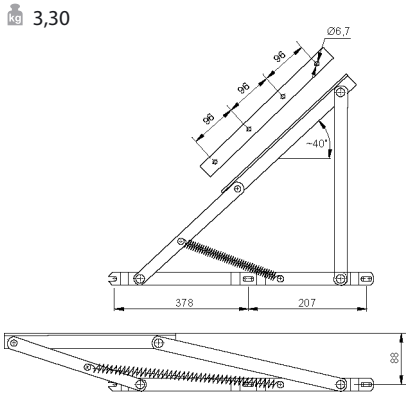

AS 129-1 Fs=360N 0,31
AS 126-1 Fs=550N 0,35
AS 109-1 Fs=630N 0,46
AS 108-1 Fs=900N 0,41
2

TO 003-4
2
62

sprężyna gazowa / gas spring

PZ 180-4 (zalecane obciążenie/recommended burden 12 ÷ 22 kG)
2,50

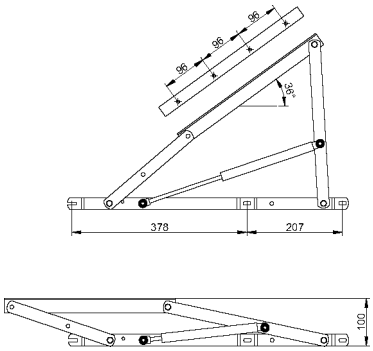

ЭКОФОРМ
ВСЕ ДЛЯ ПРОИЗВОДСТВА МЕБЕЛИ

PP 355-1

0,23

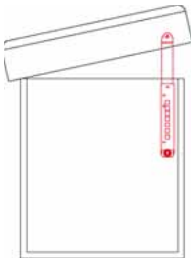

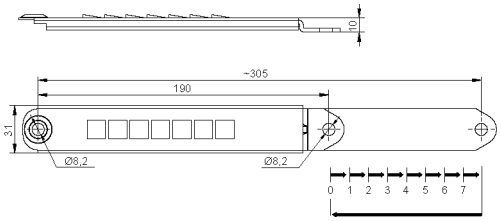

CZ 034-1 NEW

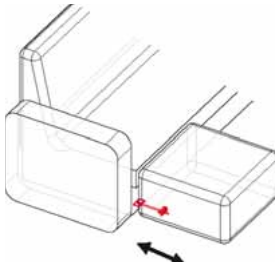

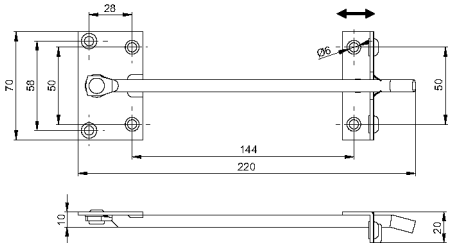

CZ 150-1 NEW

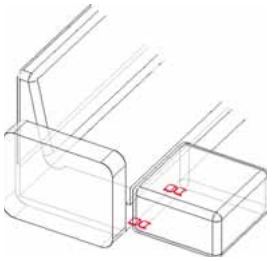

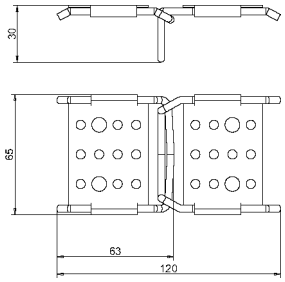

CZ 149-1 NEW

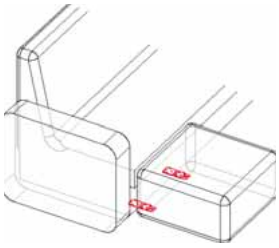

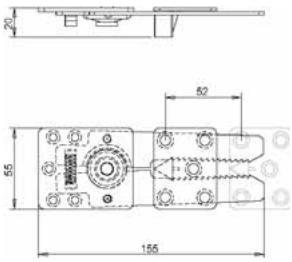

ЭКОФОРМ
ВСЕ ДЛЯ ПРОИЗВОДСТВА МЕБЕЛИ

Механизмы трансформации кровати

sprężyna gazowa / gas spring

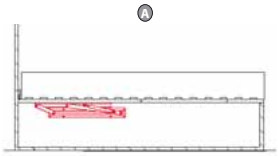

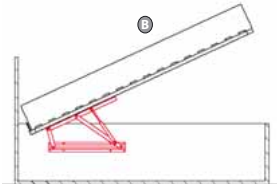

RU 668-5 L= 1400 20
RU 669-5 L= 1600 22
RU 667-5 L= 1800 29

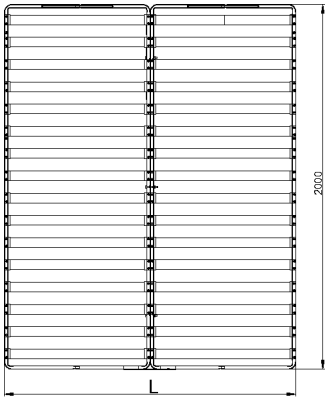

PZ 217-5 (zalecane obciążenie/recommended burden 30 ÷ 50 kG)
PZ 225-5 (zalecane obciążenie/recommended burden 50 ÷ 75 kG)
1

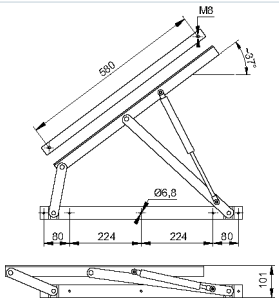

TO 003-4
2
62

AK 131-1
4
22

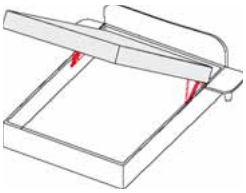

PZ 187-1
2,80

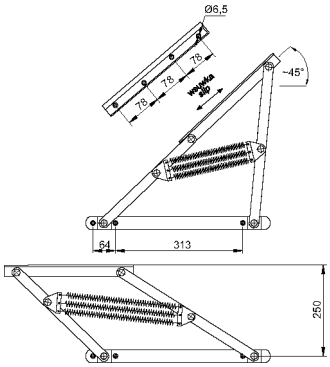

AS 123-1 Fs=450N
2; 4; 6
0,28

TO 003-4
2
62

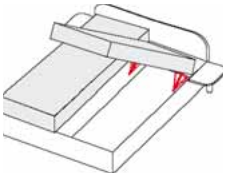

PB 105-4 NEW (zalecane obciążenie/recommended burden 30 ÷ 50 kG)
1,6

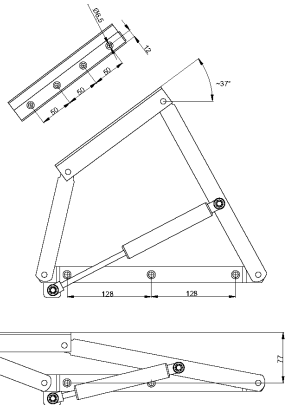

ЭКОФОРМ
ВСЕ ДЛЯ ПРОИЗВОДСТВА МЕБЕЛИ

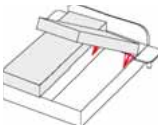

PB 103-4

2,40

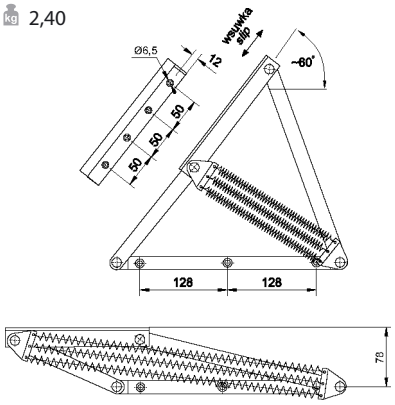

AS 117-1 Fs=300N
AS 146-1 Fs=370N

2; 4; 6

0,18

TO 002-4

2

62

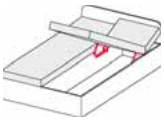

PD 122-1

2,2

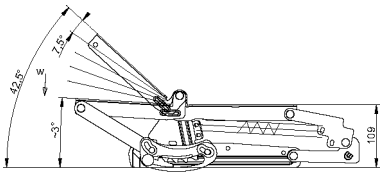

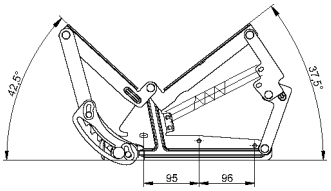

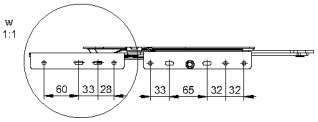

AS 138-1

2

0,14

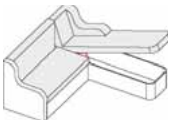

PM 142-W

W -1, -4

1,70

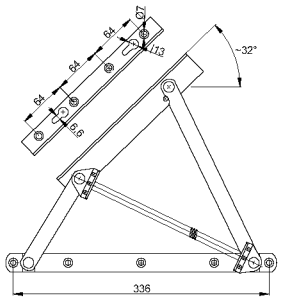

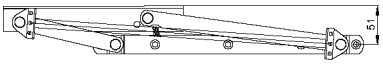

AS 107-1 Fs=450N 0,17
AS 102-1 Fs=550N 0,18
AS 118-1 Fs=650N 0,20

2; 4

TO 002-4

2

62

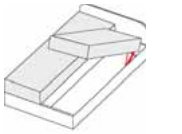

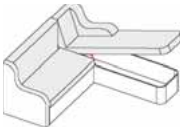

PM 147-4 NEW (zalecane obciążenie/recommended burden 5 ÷ 15 kG)

1,0

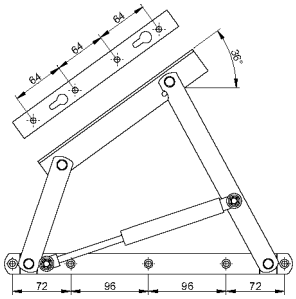

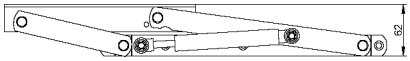

ЭКОФОРМ
ВСЕ ДЛЯ ПРОИЗВОДСТВА МЕБЕЛИ

Механизмы трансформации кровати

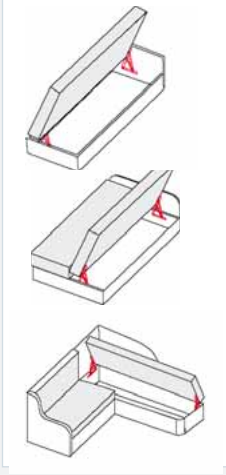

PL 134-W
W -1, -4
1,17

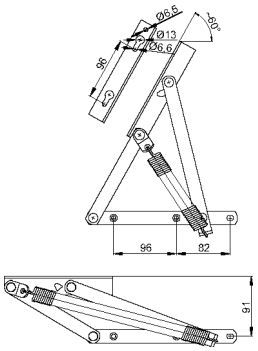

AS 130-1 Fs=71N 0,08
AS 119-1 Fs=278N 0,14
AS 135-1 Fs=367N 0,15
2

TO 001-4
2
62

blokada położenia / position blockade

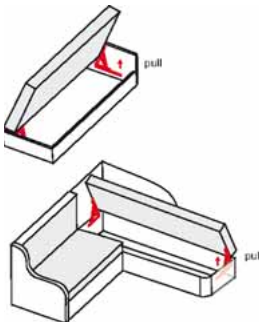

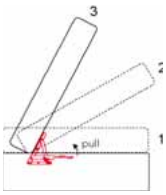

PL 348-1

PL 347-1 prawy / right
PL 348-1 lewy / left
2,3

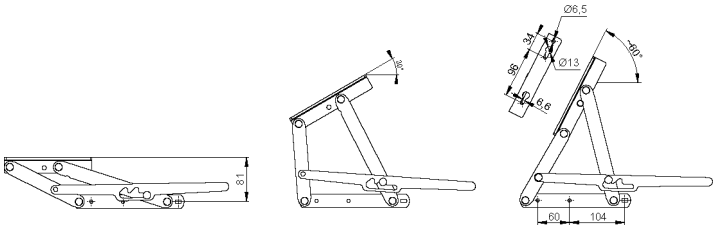

blokada położenia / position blockade

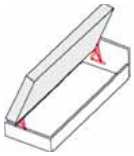

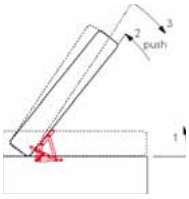

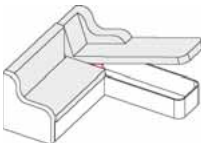

PL 343-1
1,52

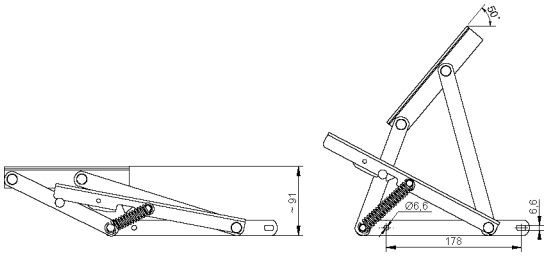

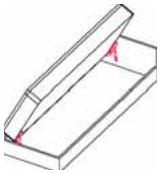

PC 021-1
0,60

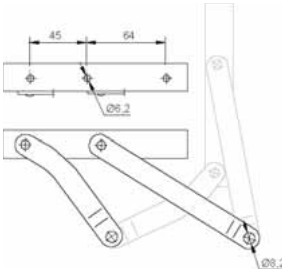

AZ 505-1 H=5,5
4

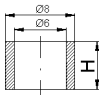

ЭКОФОРМ
ВСЕ ДЛЯ ПРОИЗВОДСТВА МЕБЕЛИ

MK 001-7 NEW

23,8

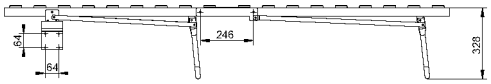

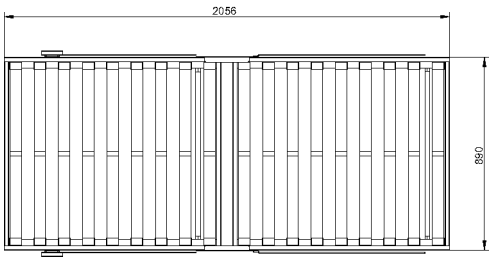

automatycznie rozkładane nogi / automatically fold-out legs

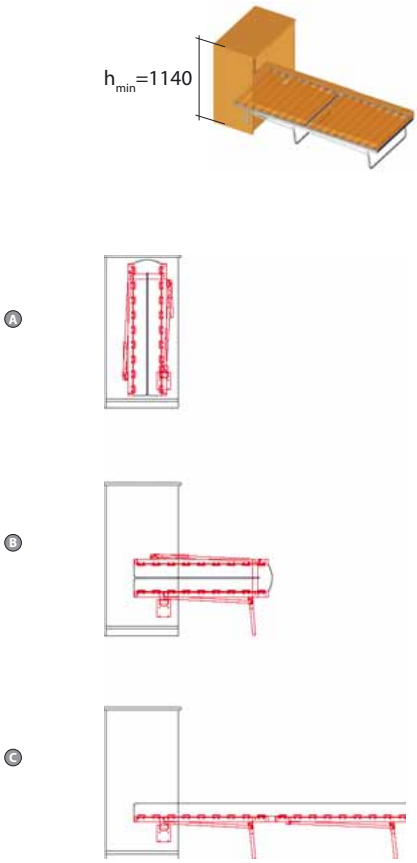

MK 076-5 NEW

14,8

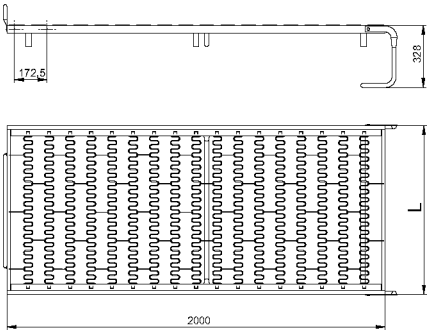

CG 005-5

Fs=1150 N

2

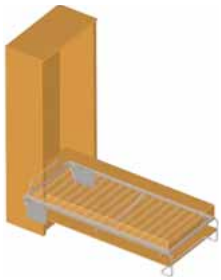

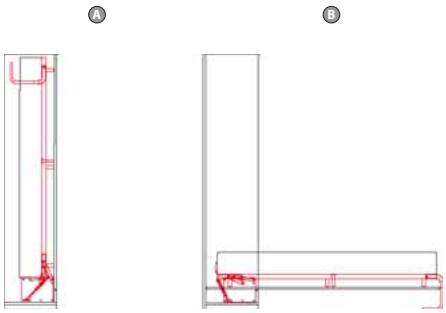

PB 009-5 NEW

4,8

1

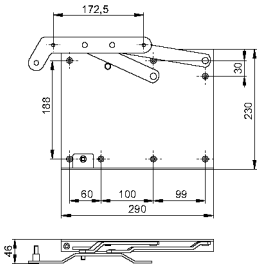

ЭКОФОРМ
ВСЕ ДЛЯ ПРОИЗВОДСТВА МЕБЕЛИ

A

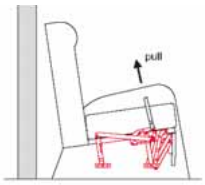

B

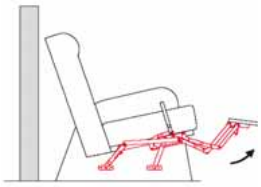

C

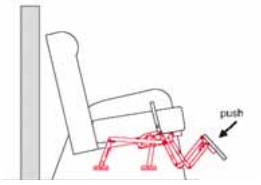

SF 616-5

4,8

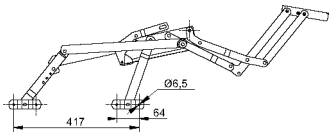

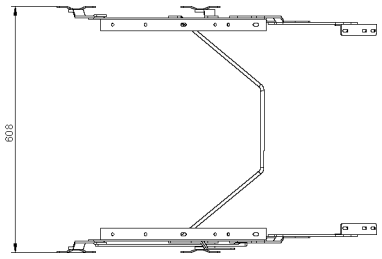

blokada podnóżka / footrest blockade

A

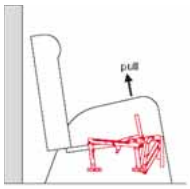

B

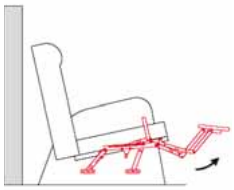

C

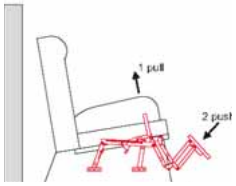

SF 003-5

4,8

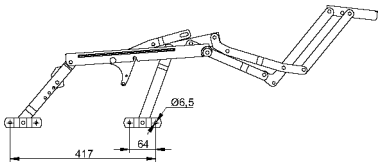

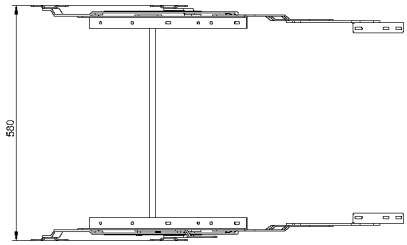

ЭКОФОРМ
ВСЕ ДЛЯ ПРОИЗВОДСТВА МЕБЕЛИ

SF 655-5 L=510
SF 858-5 L=540
SF 665-5 L=566
6,5

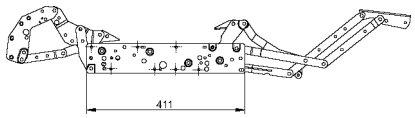

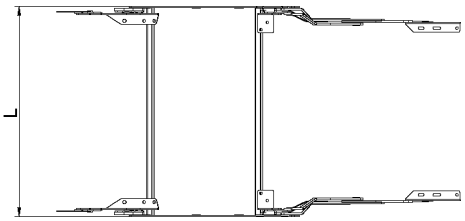

TO 117-5

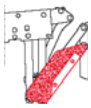

A

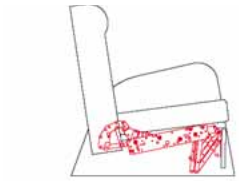

B

C

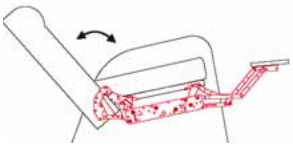

SF 724-5 L= 510
SF 732-5 L= 540
SF 733-5 L= 566
6,8

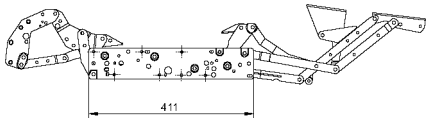

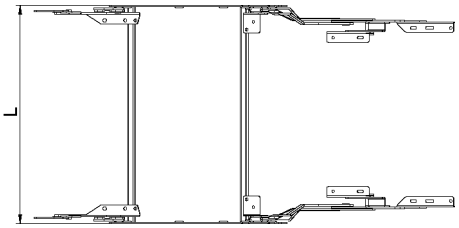

TO 117-5

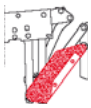

podwójny podnóżek / double footrest

A

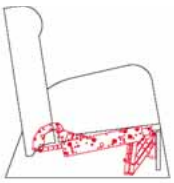

B

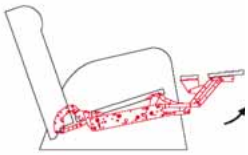

C

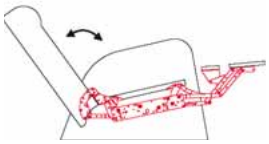

ЭКОФОРМ
ВСЕ ДЛЯ ПРОИЗВОДСТВА МЕБЕЛИ

sprężyna gazowa / gas spring

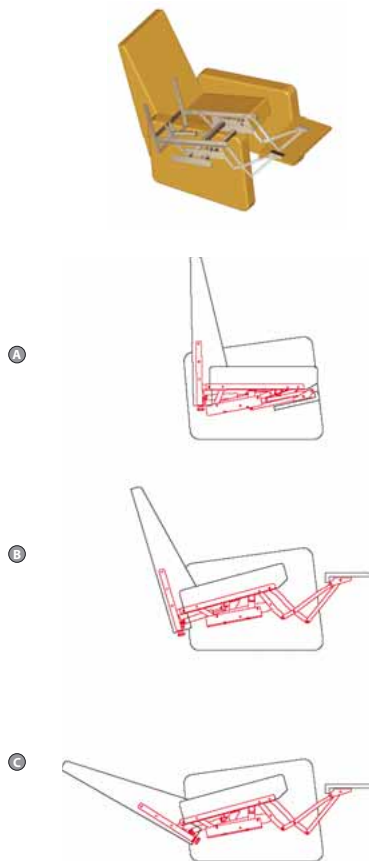

SF 050-7 NEW

9

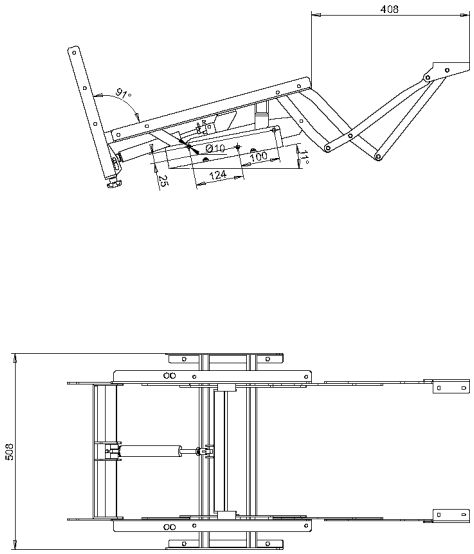

bez odsuwania od ściany / zero wall

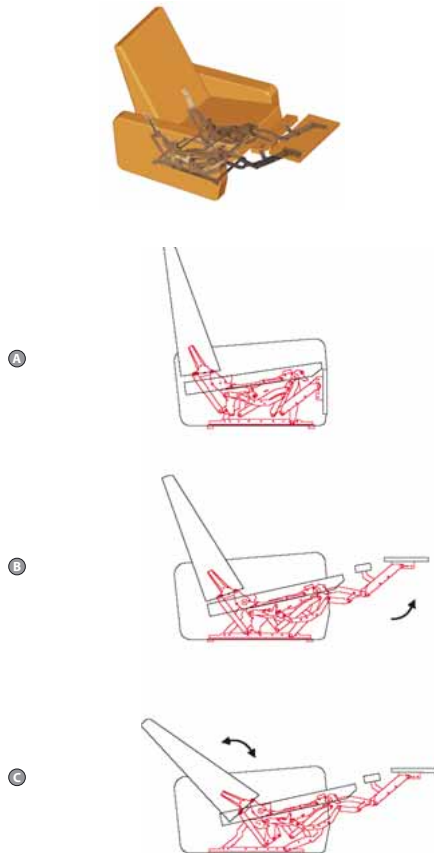

SF 043-5 NEW

14,5

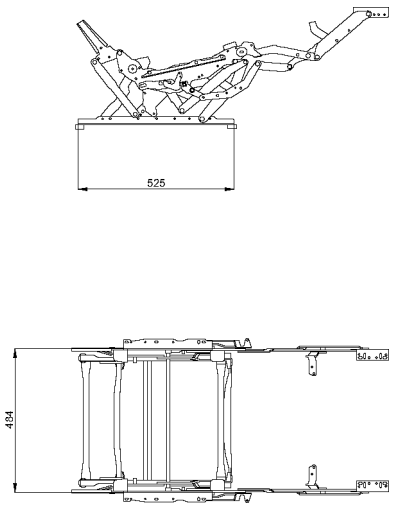

ЭКОФОРМ
ВСЕ ДЛЯ ПРОИЗВОДСТВА МЕБЕЛИ

SF 044-5 NEW

21

z silnikiem / motorized

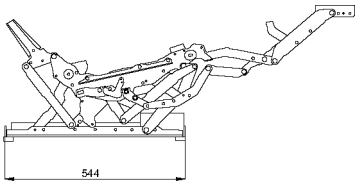

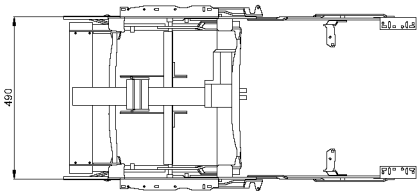

A

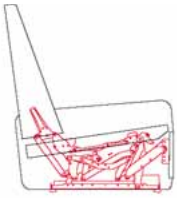

B

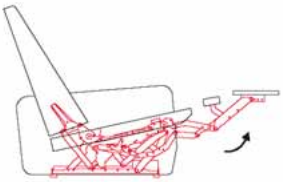

C

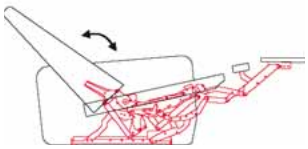

SF 045-5 NEW

21

funkcja bujania / rocker recliner

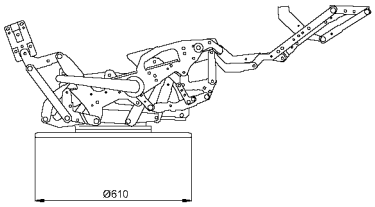

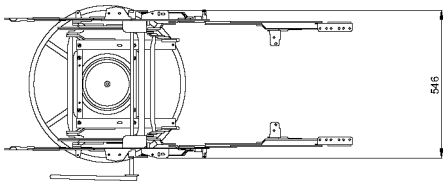

A

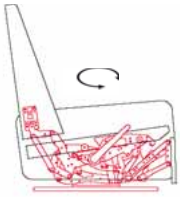

B

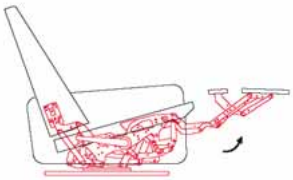

C

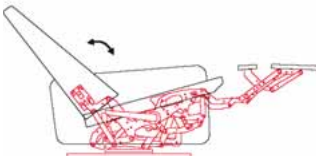

ЭКОФОРМ
ВСЕ ДЛЯ ПРОИЗВОДСТВА МЕБЕЛИ

sprężyna gazowa / gas spring

SF 048-5 NEW

5

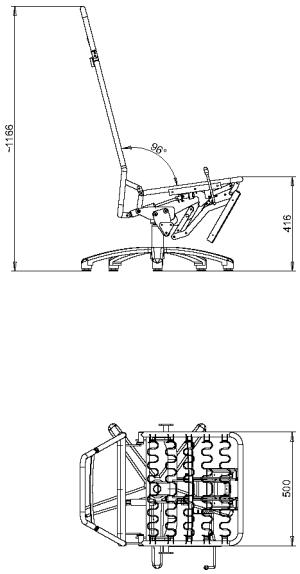

SF 620-5

15,3

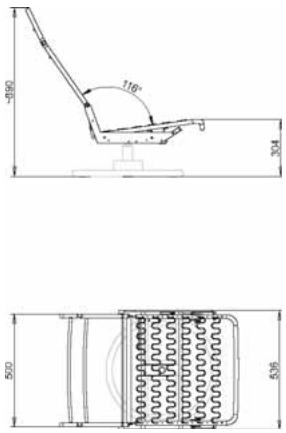

SP 976-7

7,7

ЭКОФОРМ
ВСЕ ДЛЯ ПРОИЗВОДСТВА МЕБЕЛИ

КО 108-1

4,4

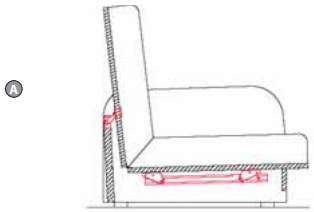

КО 021-1

2,2

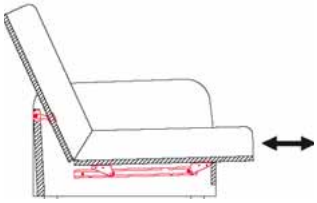

CU 004-1

КО 021 1

КО 108 2

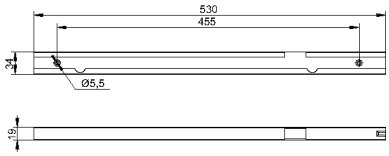

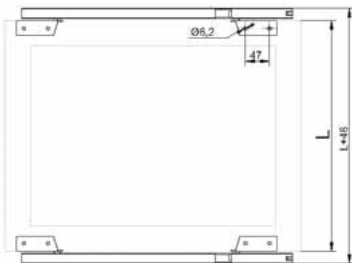

CR 011-1

КО 021 2

КО 108 4

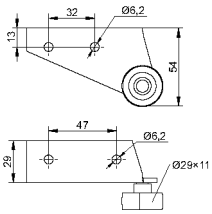

CH 005-1

КО 021 2

КО 108 4

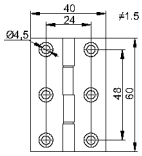

PB 023-1

КО 021 1

КО 108 1

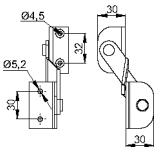

PB 017-1

КО 108 1

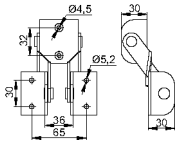

ЭКОФОРМ
ВСЕ ДЛЯ ПРОИЗВОДСТВА МЕБЕЛИ

Механизмы трансформации для кресел, реклайнеры

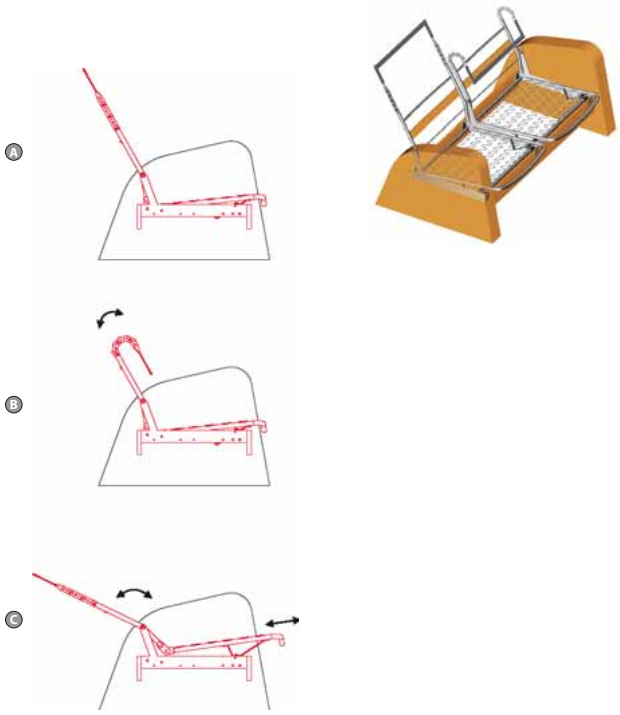

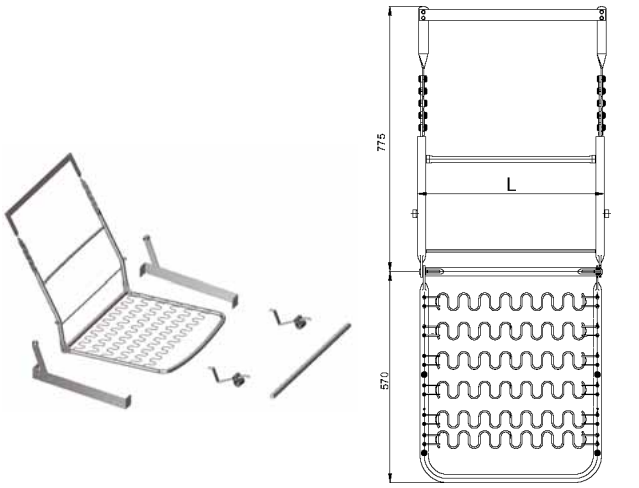

SB 025-5	L=500	**SB 105-5**	L=500	**SB 106-5**	L=500
SB 026-5	L=600				

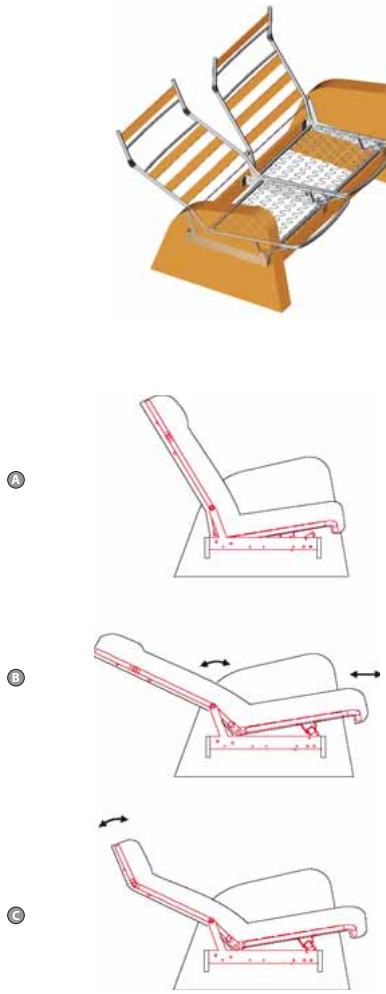

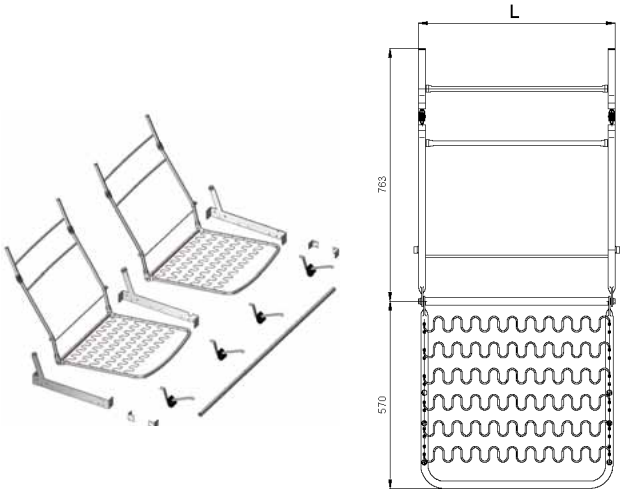

SB 844-5	L=500	**SB 846-5**	L=500	**SB 848-5**	L=500
SB 838-5	L=600	**SB 840-5**	L=600	**SB 842-5**	L=600

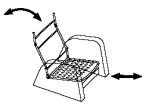

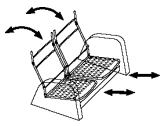

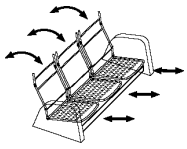

SB 845-5	L=500	**SB 847-5**	L=500	**SB 849-5**	L=500
SB 839-5	L=600	**SB 841-5**	L=600	**SB 843-5**	L=600

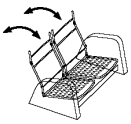

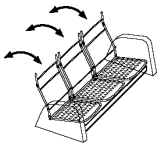

ЭКОФОРМ
ВСЕ ДЛЯ ПРОИЗВОДСТВА МЕБЕЛИ

SZ 337-1 A=455 L=481 1,17
SZ 338-1 A=555 L=581 1,20
SZ 341-0 A=474 L=500 1,18
SZ 342-0 A=574 L=600 1,22

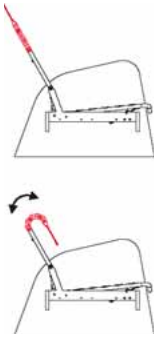

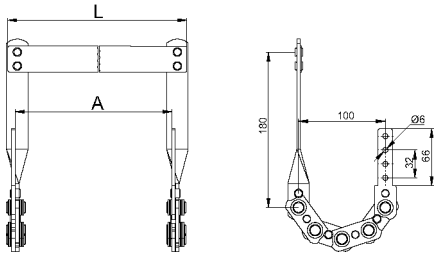

PP 016-1 [para]
1,06

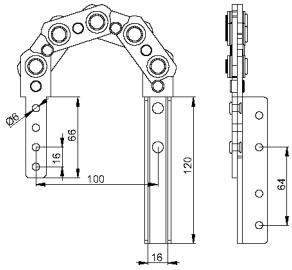

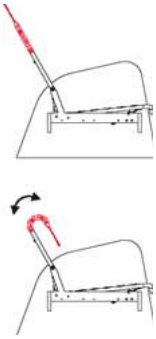

PP 015-1 NEW
1,06

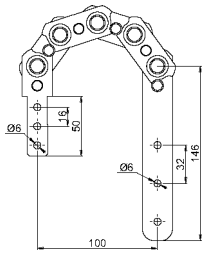

PC 026-1
0,98

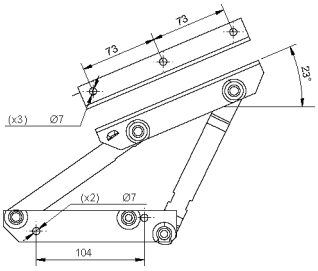

PD 008-8 NEW
1,3

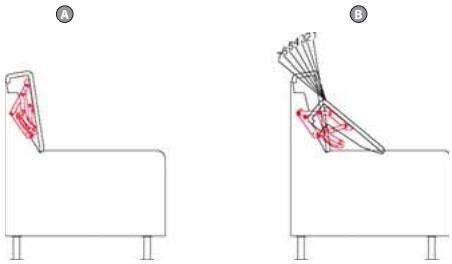

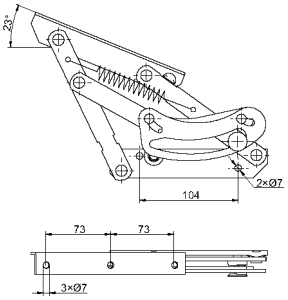

ЭКОФОРМ
ВСЕ ДЛЯ ПРОИЗВОДСТВА МЕБЕЛИ

Механизмы трансформации подголовника, спинки и подлокотника

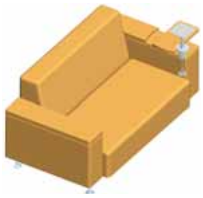

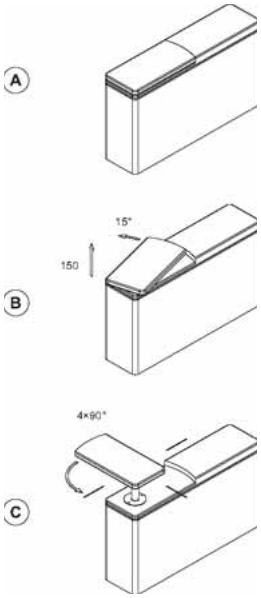

MK 070-8 NEW

PATENT

2,9

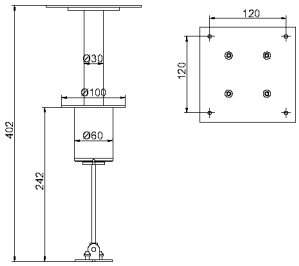

CG 003-5

Fs=100 N

1

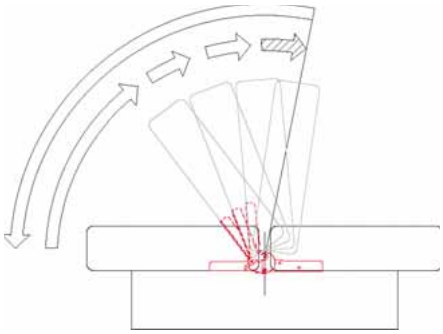

PW 186-5 NEW

3,3

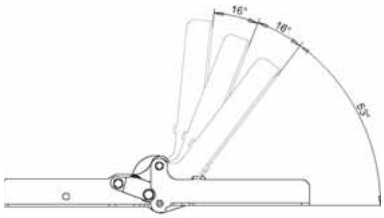

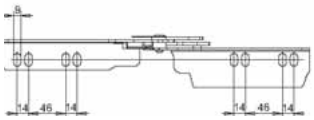

ЭКОФОРМ
ВСЕ ДЛЯ ПРОИЗВОДСТВА МЕБЕЛИ

PP 027-8 NEW

3,7

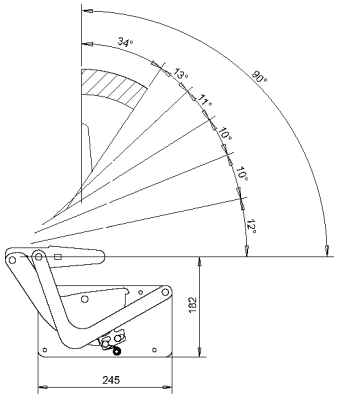

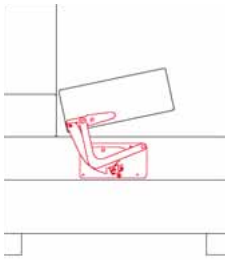

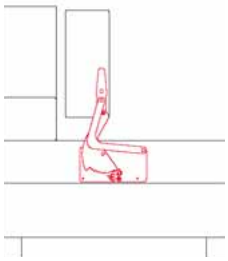

PP 045-8 NEW

prototyp

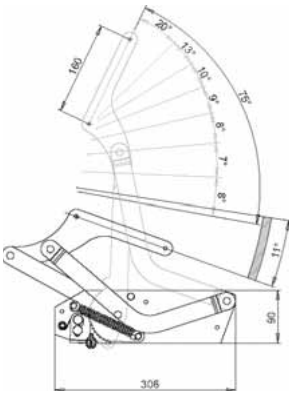

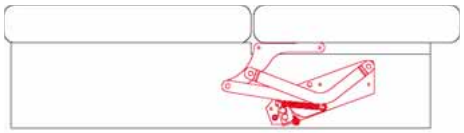

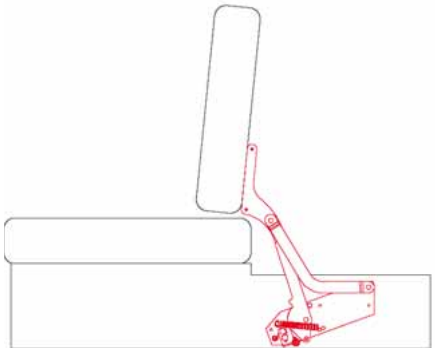

ЭКОФОРМ
ВСЕ ДЛЯ ПРОИЗВОДСТВА МЕБЕЛИ

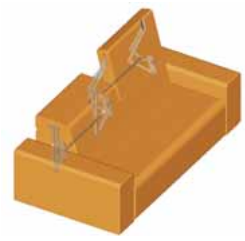

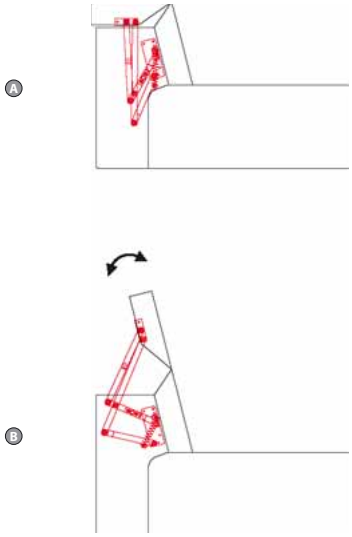

PC 006-8 PATENT

3,2

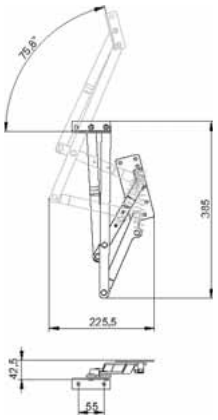

PC 011-5 L=530
PC 010-5 L=800

1

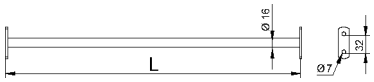

PC 001-8 sprężyna gazowa / gas spring

3,0

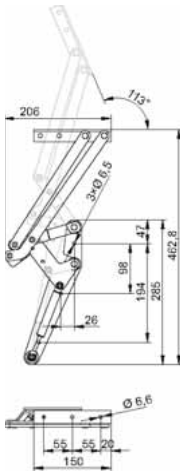

PC 011-5 L=530
PC 010-5 L=800

1

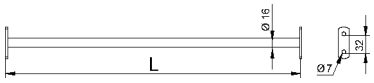

PC 018-8 jednopołożeniowy / one position
PC 044-8 czteropołożeniowy / four positions

PATENT

3,0

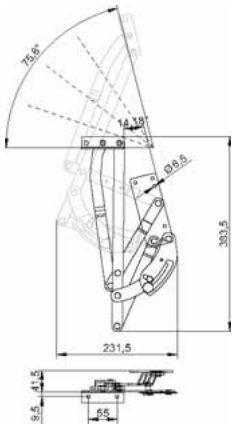

PC 011-5 L=530
PC 010-5 L=800

1

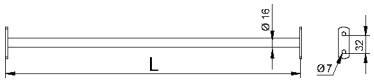

ЭКОФОРМ
ВСЕ ДЛЯ ПРОИЗВОДСТВА МЕБЕЛИ

PP 040-8 NEW PATENT

0,6

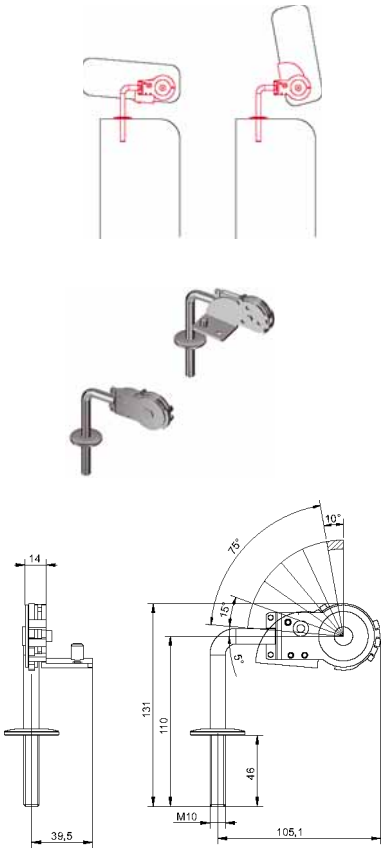

PP 434-8 NEW

1,0

PP 344-1

0,17

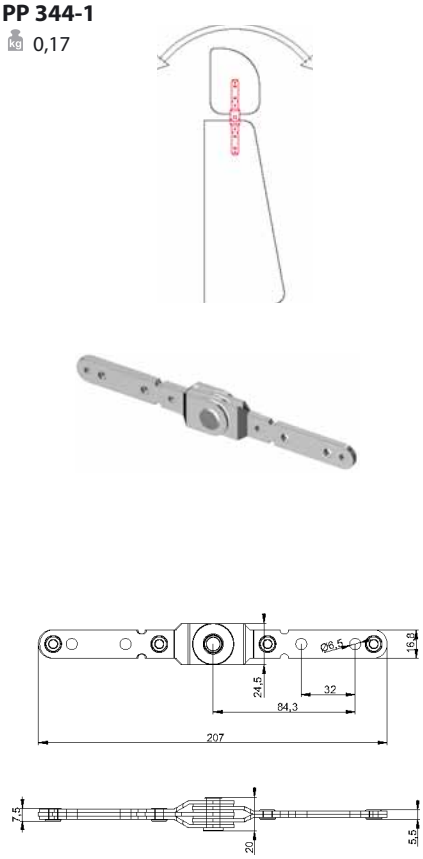

PP 018-1

0,25

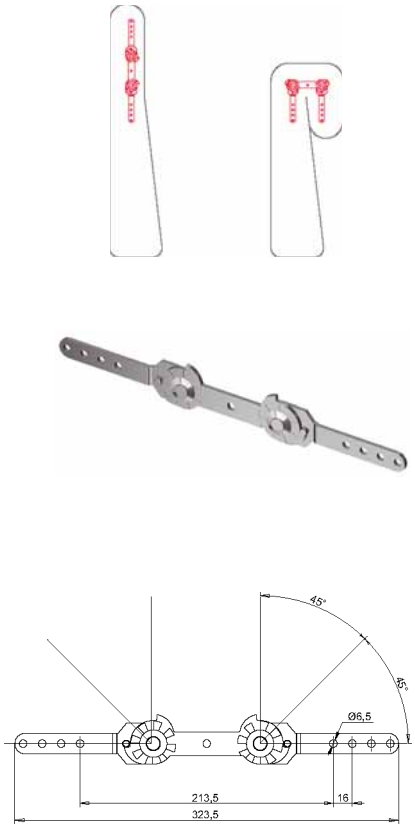

PP 332-1 0,2 z kołkami (with stakes)

PP 331-1 0,18 bez kołków (without stakes)

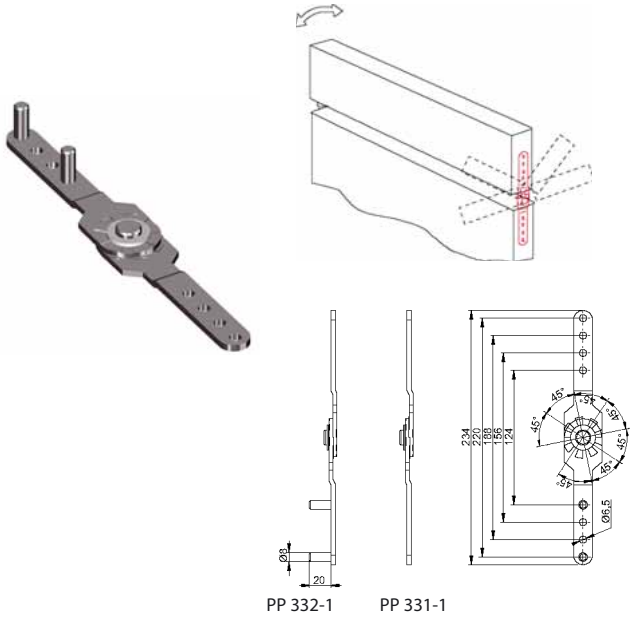

AL 032-1

0,19

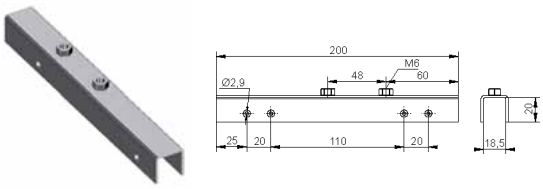

ЭКОФОРМ
ВСЕ ДЛЯ ПРОИЗВОДСТВА МЕБЕЛИ

PP 388-1 PATENT

0,29

max 105 Nm

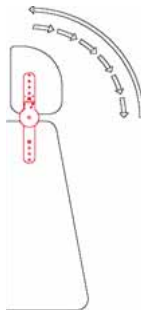

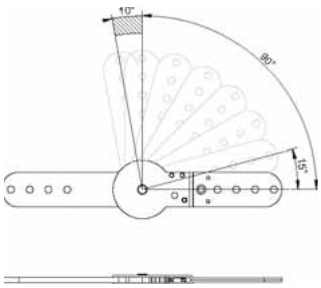

PP 394-1 PATENT

0,29

max 105 Nm

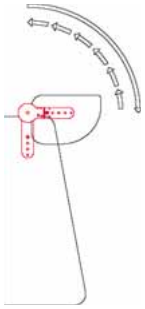

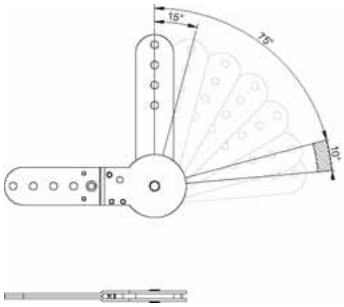

PP 390-1 PATENT

0,29

max 105 Nm

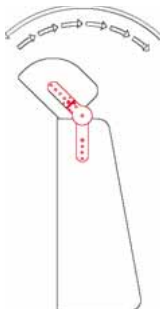

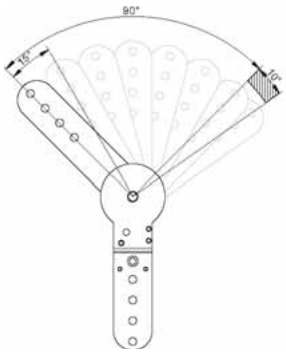

PP 050-1 NEW PATENT

max 150 Nm

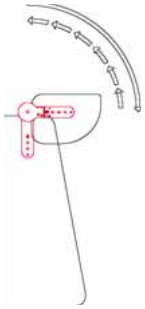

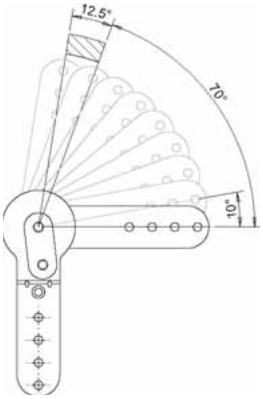

ЭКОФОРМ
ВСЕ ДЛЯ ПРОИЗВОДСТВА МЕБЕЛИ

PP 382-1
0,31
max 150 Nm

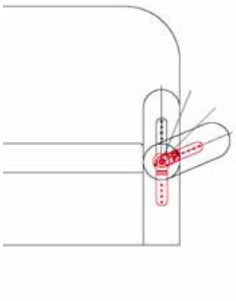

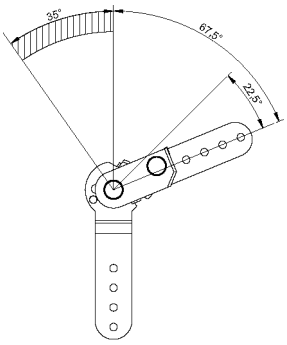

TO 220-5

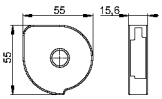

PP 323-1 1,04 [para] z kątownikami (with angles)
PP 326-1 0,63 [para] bez kątowników (without angles)
max 150 Nm

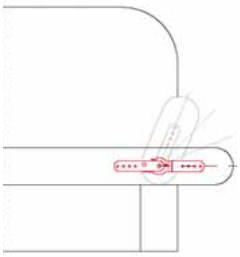

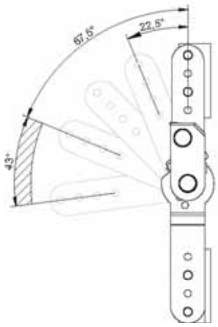

PP 323-1

PP 326-1

PP 903-1 1,04 [para] z kątownikami (with angles)
PP 324-1 0,63 [para] bez kątowników (without angles)
max 150 Nm

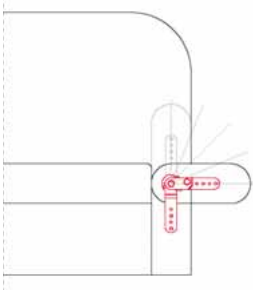

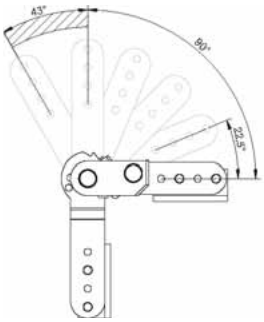

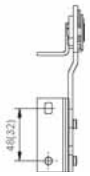

PP 903-1 **PP 324-1**

TO 220-5

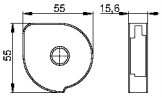

PP 321-1
0,14

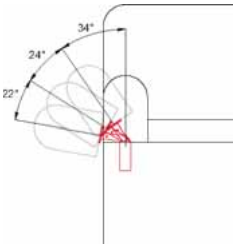

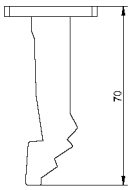

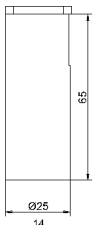

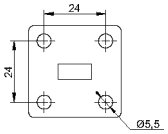

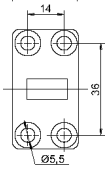

ЭКОФОРМ
ВСЕ ДЛЯ ПРОИЗВОДСТВА МЕБЕЛИ

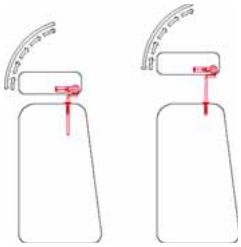

PP 432-8 NEW

1,1

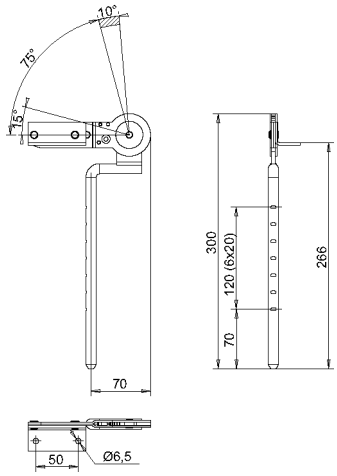

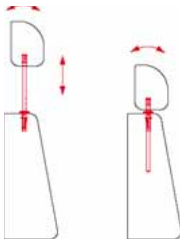

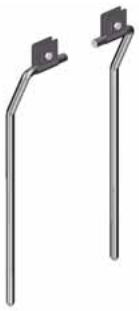

PP 385-8 (+TS 103-8 lub/or TS 167-8)

0,66

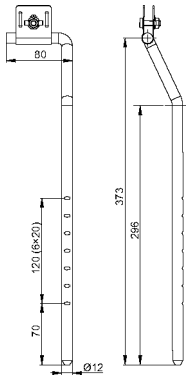

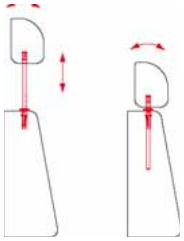

PP 503-8 NEW (+TS 132-8 lub/or TS 168-8)

0,9

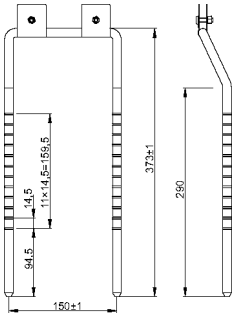

TS 103-8 F=~80N
TS 132-8 F=~25N

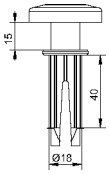

TS 167-8 F=~80N
TS 168-8 F=~25N

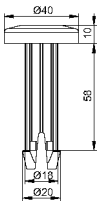

ЭКОФОРМ
ВСЕ ДЛЯ ПРОИЗВОДСТВА МЕБЕЛИ

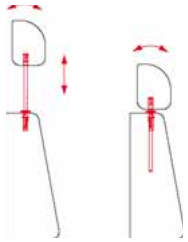

PP 386-8 (+TS 103-8 lub/or TS 167-8)

0,46

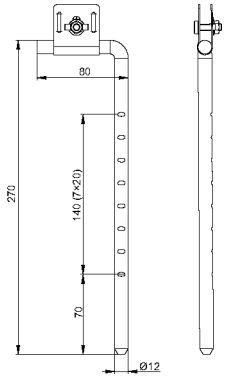

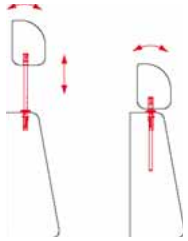

PP 502-8 NEW (+TS 132-8 lub/or TS 168-8)

0,7

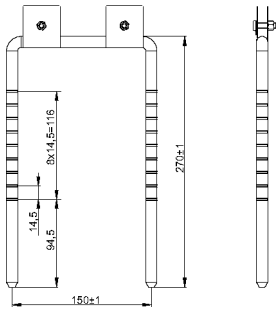

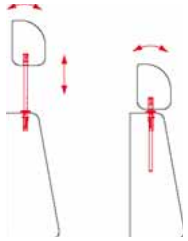

PP 368-8 (+TS 103-8 lub/or TS 167-8)

0,47

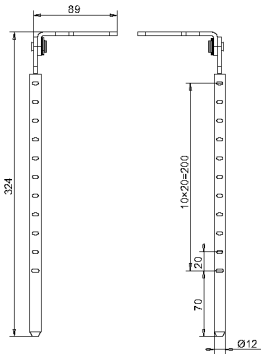

TS 103-8 F=~80N
TS 132-8 F=~25N

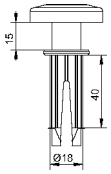

TS 167-8 F=~80N
TS 168-8 F=~25N

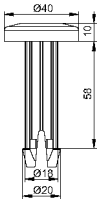

ЭКОФОРМ
ВСЕ ДЛЯ ПРОИЗВОДСТВА МЕБЕЛИ

wyjmowany zagłówek / removable headrest

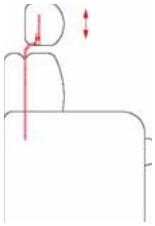

SZ 509-8

0,42

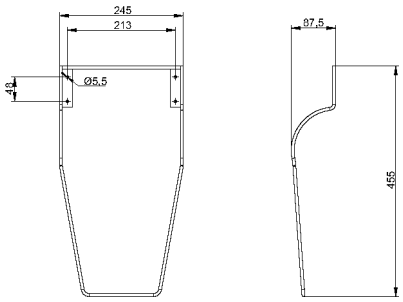

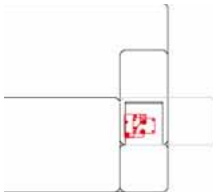

PB 024-5 NEW

PATENT

1,9

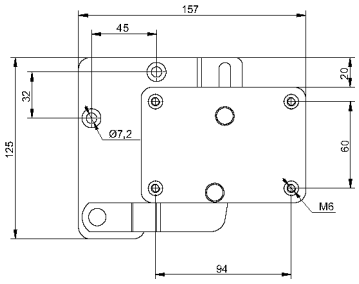

PB 025-5 NEW

1,2

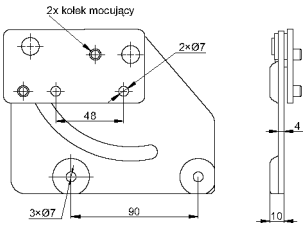

ЭКОФОРМ
ВСЕ ДЛЯ ПРОИЗВОДСТВА МЕБЕЛИ

PB 006-8 NEW

3,6

PATENT

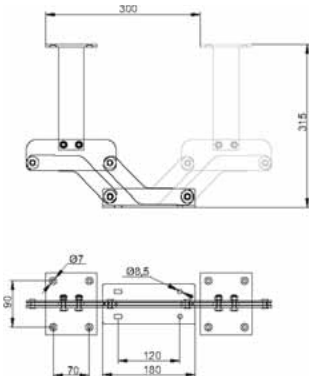

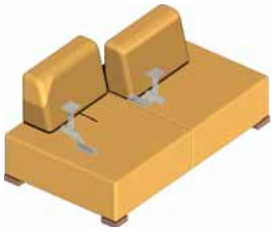

A

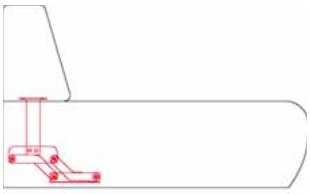

B

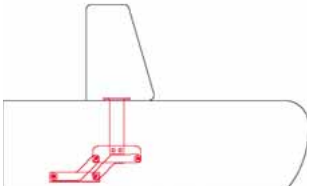

MK 065-5 L=400 NEW

MK 075-5 L=640

7,9

PATENT

sprężyna gazowa / gas spring

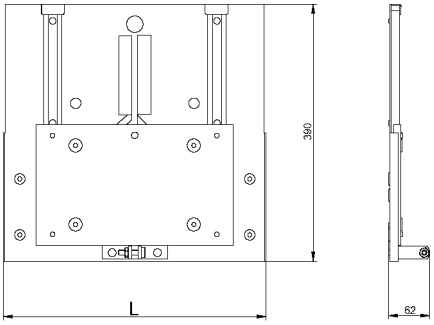

A

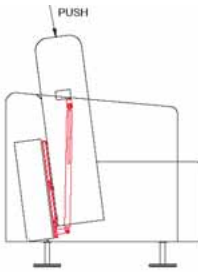

B

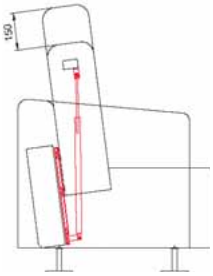

CU 017-5

1

CG 001-5

Fs=200 N

CG 002-5

Fs=300 N

1

ЭКОФОРМ
ВСЕ ДЛЯ ПРОИЗВОДСТВА МЕБЕЛИ

АН 002-1 L=40
АН 003-1 L=50
АН 008-1 L=60

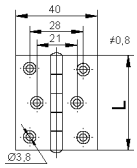

АН 001-1

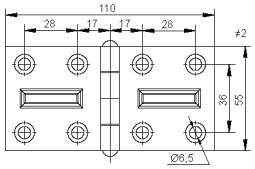

АН 014-1

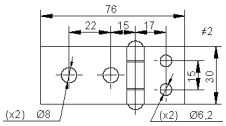

АН 039-1

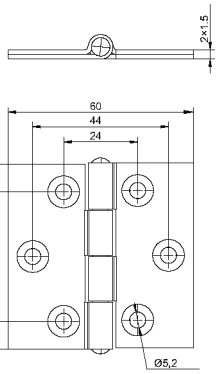

АН 036-1

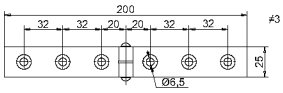

АН 024-1

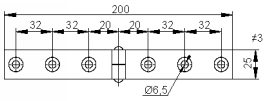

АН 025-1

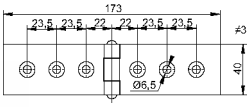

АН 005-1

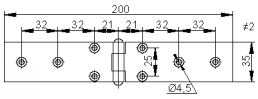

ЭКОФОРМ
ВСЕ ДЛЯ ПРОИЗВОДСТВА МЕБЕЛИ

АН 006-1

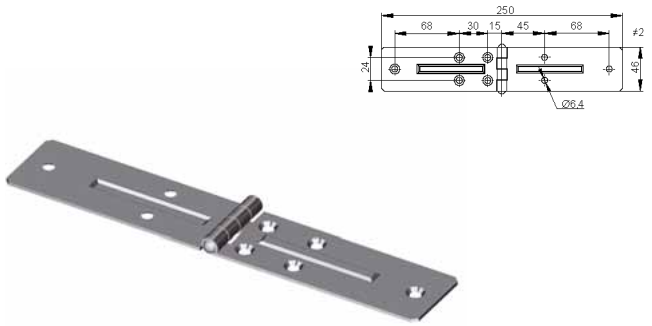

АН 033-1

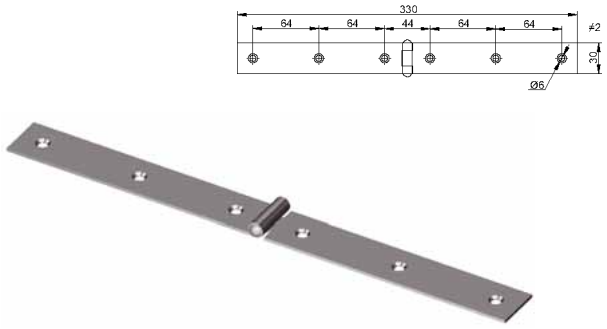

АН 011-5

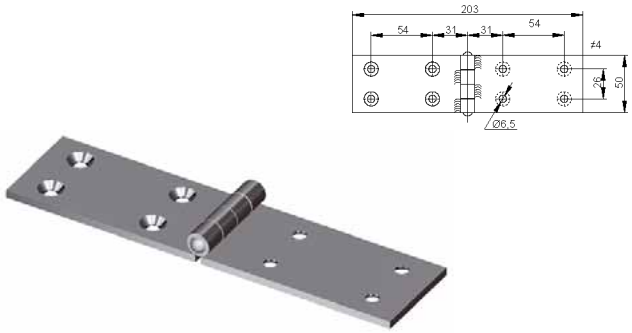

СН 028-1

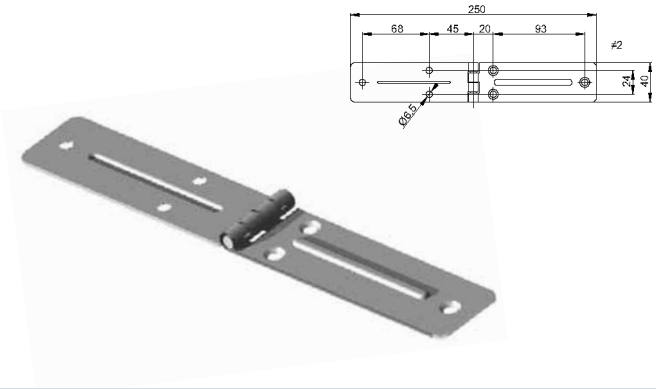

АН 016-1

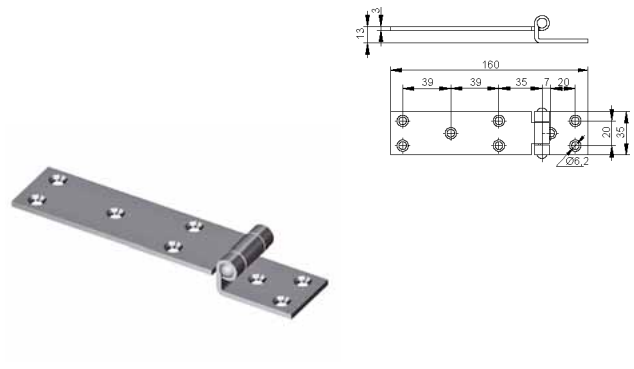

АН 043-1

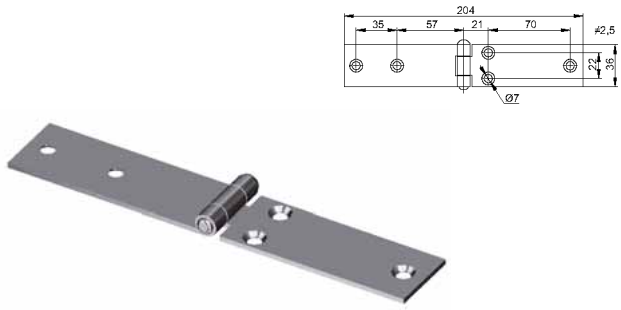

СН 031-1

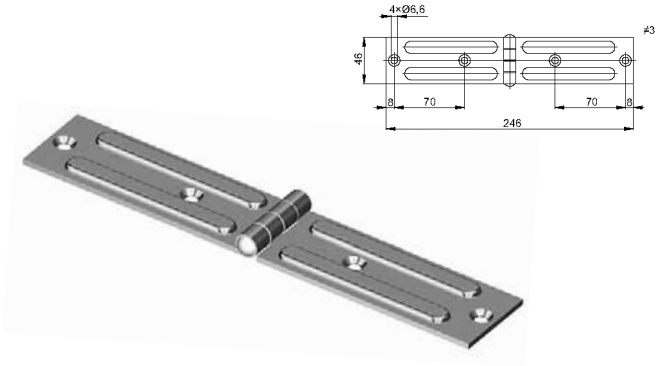

СН 009-1

0,2

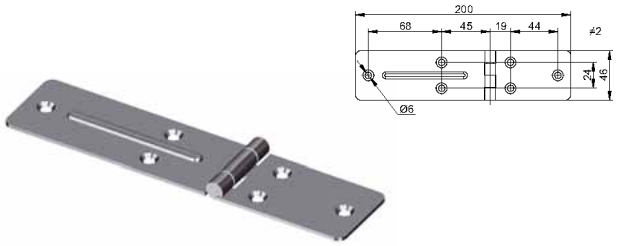

ЭКОФОРМ
ВСЕ ДЛЯ ПРОИЗВОДСТВА МЕБЕЛИ

AH 032-1

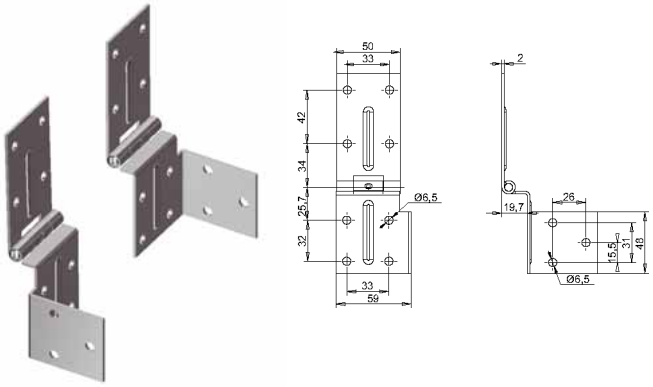

AH 049-1

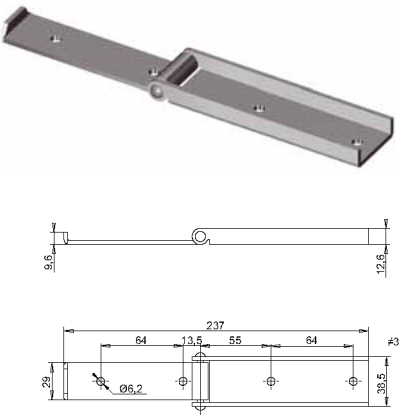

AH 050-1

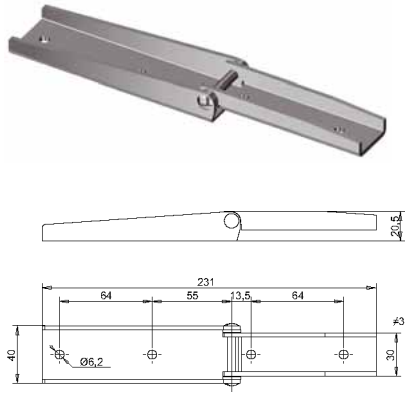

AH 051-1

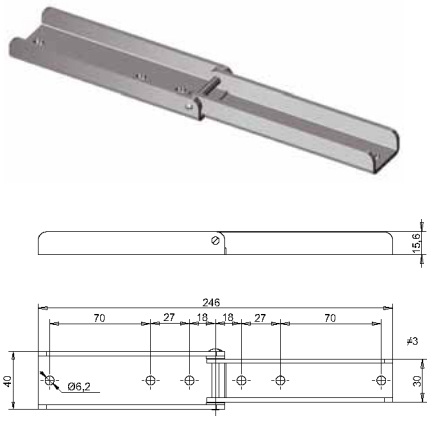

CL 300-1

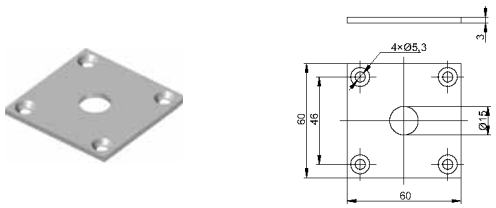

CZ 404-1

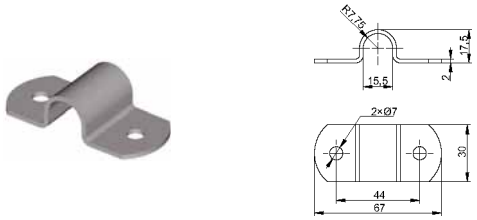

CL 005-1

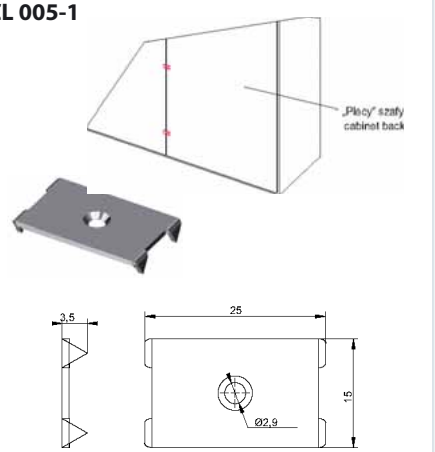

CL 006-1

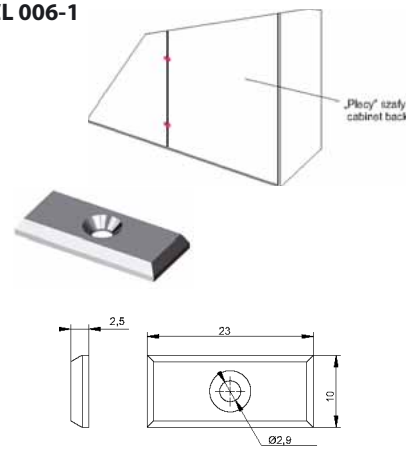

CL 508-1

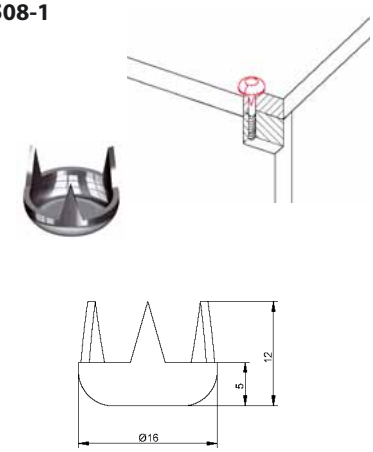

ЭКОФОРМ
ВСЕ ДЛЯ ПРОИЗВОДСТВА МЕБЕЛИ

AZ 204-1 a=46 b=77 h=28
AZ 208-1 a=35 b=81 h=28
AZ 216-1 a=35 b=63 h=25

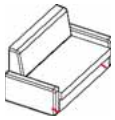

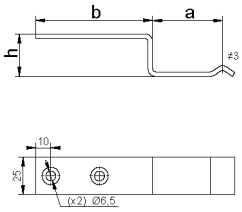

AZ 209-1 a=44 b=77 h=18
AZ 211-1 a=35 b=68 h=28
AZ 213-1 a=46 b=77 h=28

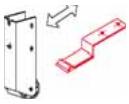

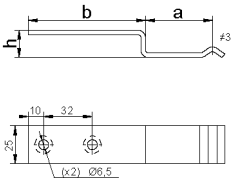

AZ 226-5 L=950
AZ 218-5 L=1250
AZ 223-5 L=1550

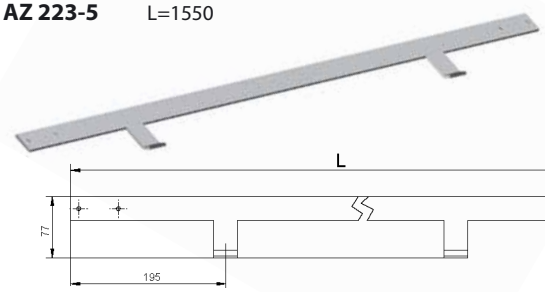

AZ 701-1

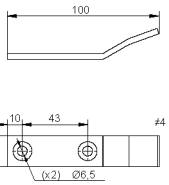

AZ 212-1 a=85 h=7 ≠3
AZ 229-1 a=117 h=7 ≠3
AZ 227-1 a=125 h=12,5 ≠4

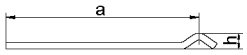

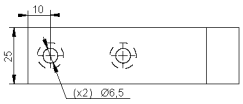

AZ 222-1 ogumiony / antiskid rubber

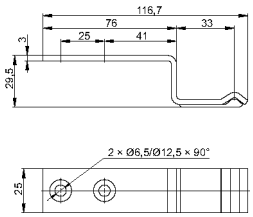

AZ 321-1 L=84 h=38
AZ 324-1 L=103 h=47

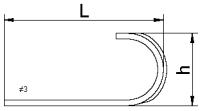

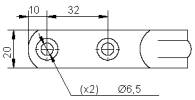

CZ 026-5

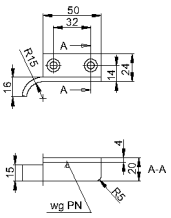

AZ 332-1

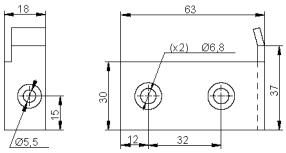

AZ 312-1

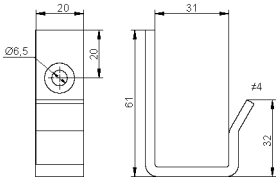

ЭКОФОРМ
ВСЕ ДЛЯ ПРОИЗВОДСТВА МЕБЕЛИ

AZ 605-1 H=35
AZ 604-1 H=40
AZ 603-1 H=46
AZ 775-1 H=20

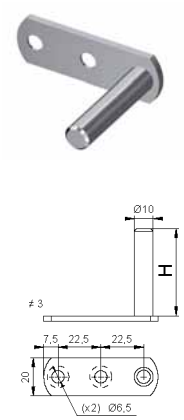

AZ 301-1

AZ 304-1

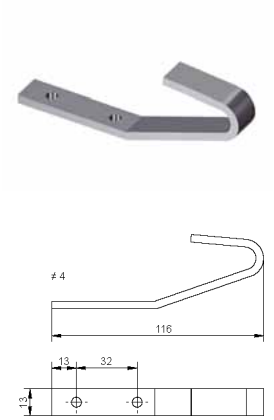

AZ 326-1

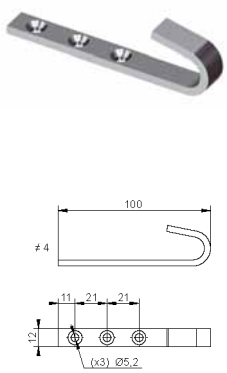

AZ 504-1

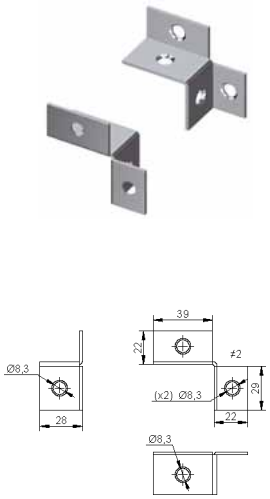

AZ 502-1

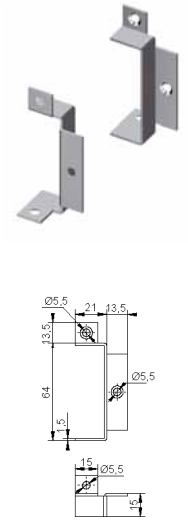

AZ 717-1

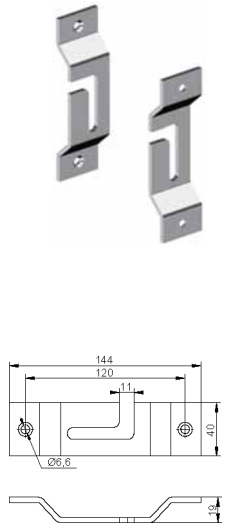

AZ 716-1

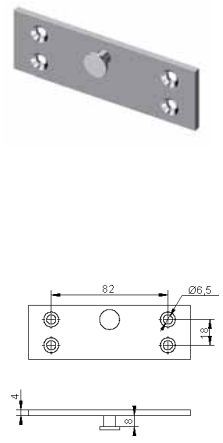

AZ 344-1

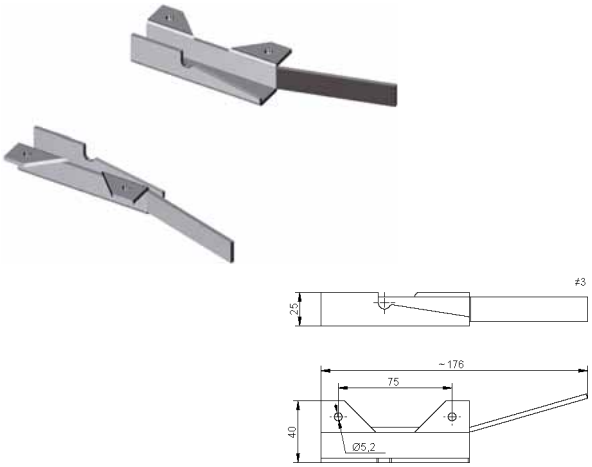

AZ 347-1

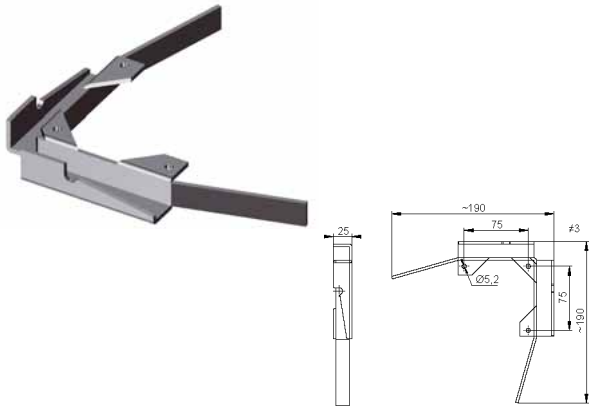

ЭКОФОРМ
ВСЕ ДЛЯ ПРОИЗВОДСТВА МЕБЕЛИ

CZ 002-1

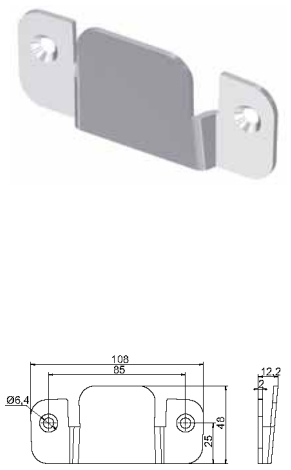

AL 034-1

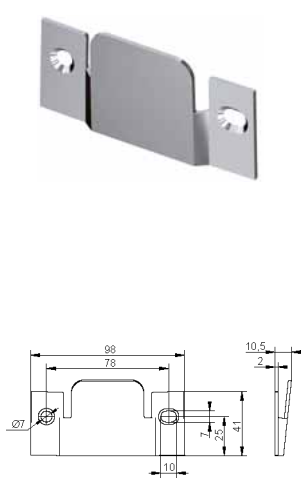

AL 011-1

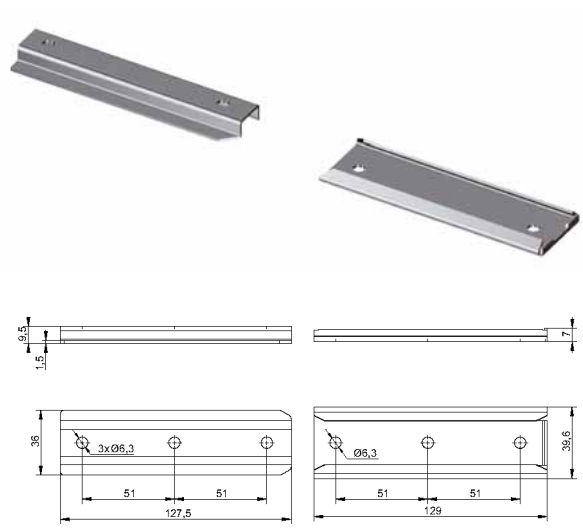

CK 017-5

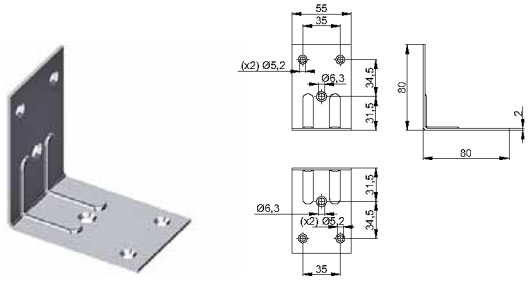

AK 085-4

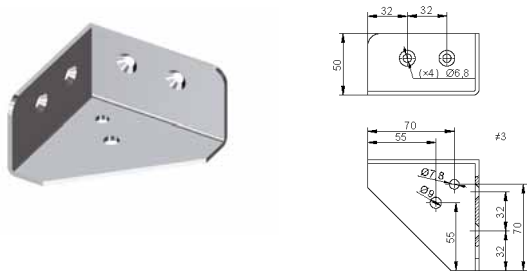

AK 040-4

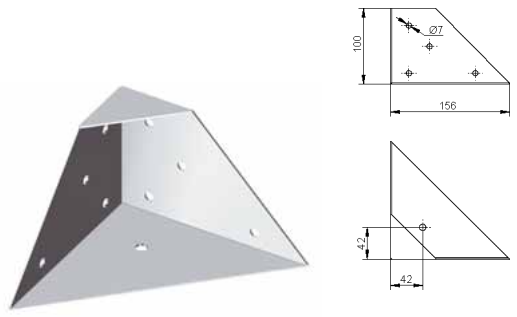

AK 131-1 NEW

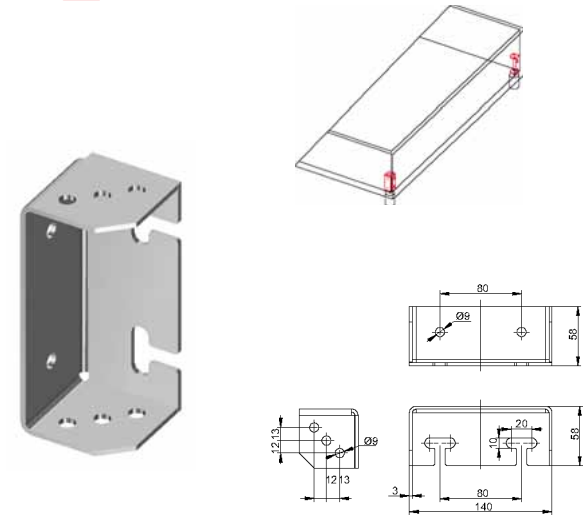

ЭКОФОРМ
ВСЕ ДЛЯ ПРОИЗВОДСТВА МЕБЕЛИ

АК 052-1

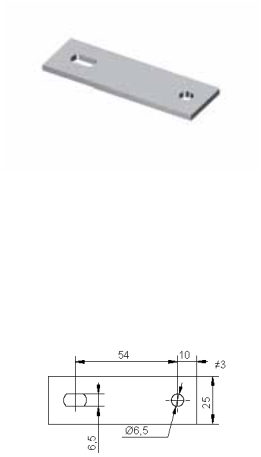

АК 003-1

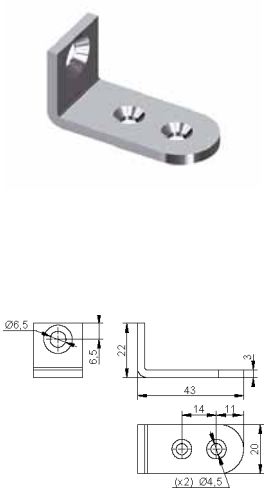

АК 006-1

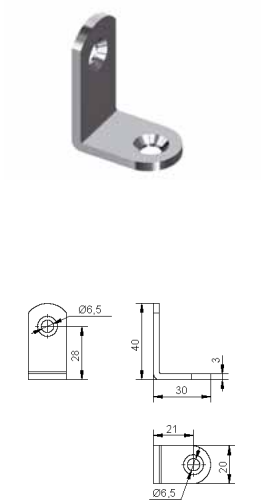

АК 011-1

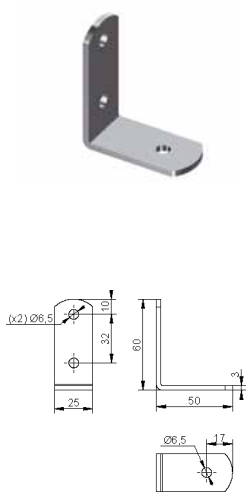

АК 041-1

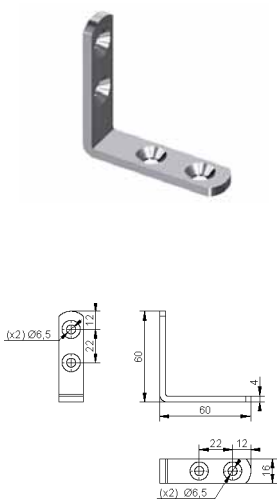

АК 012-1 L=55 H=55
АК 191-1 L=62 H=70

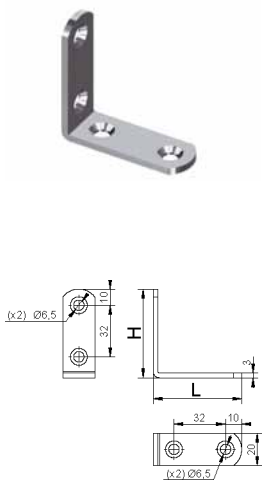

АК 013-1

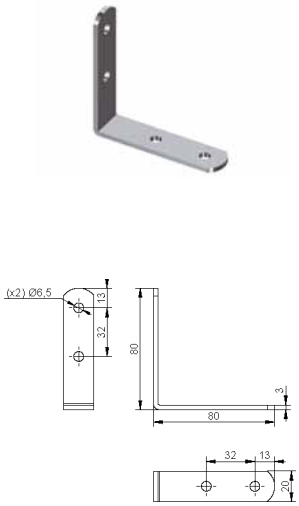

АК 021-1

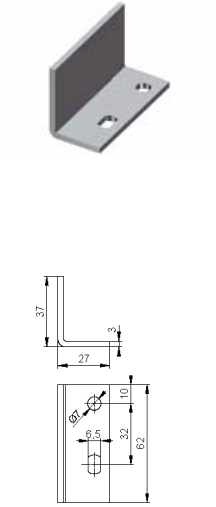

АК 133-1

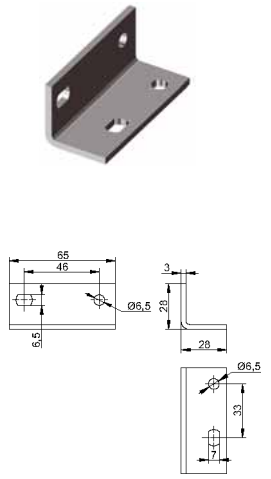

АК 022-1

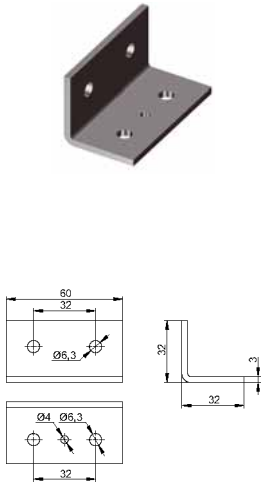

СК 101-1

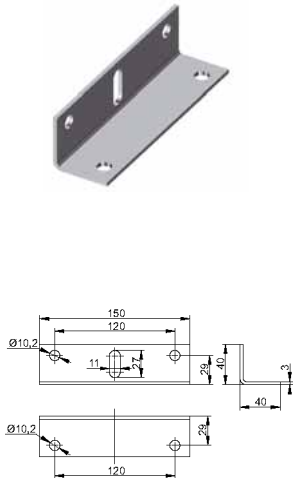

АК 034-5

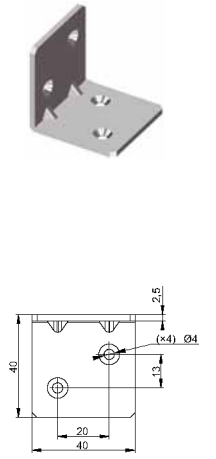

ЭКОФОРМ
ВСЕ ДЛЯ ПРОИЗВОДСТВА МЕБЕЛИ

AS 029-5

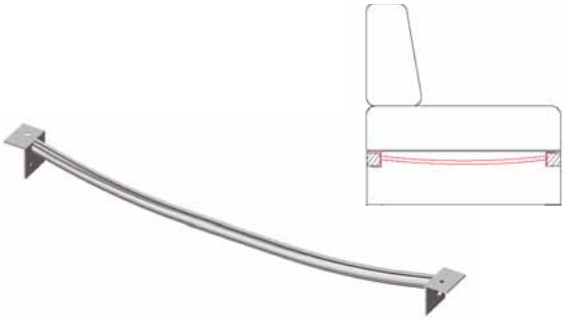

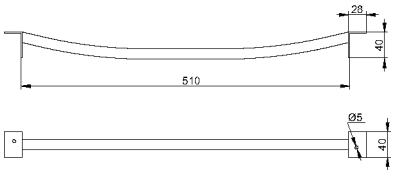

AS 016-5 L=510
AS 014-5 L=540

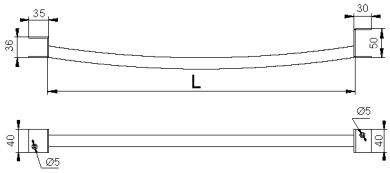

AS 037-1

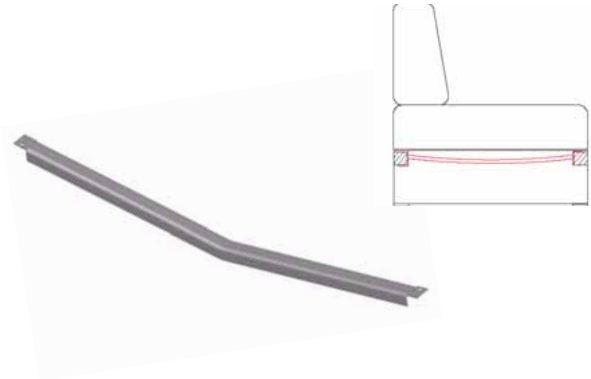

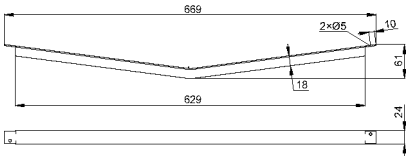

AS 024-5 L=560
AS 048-5 L=510

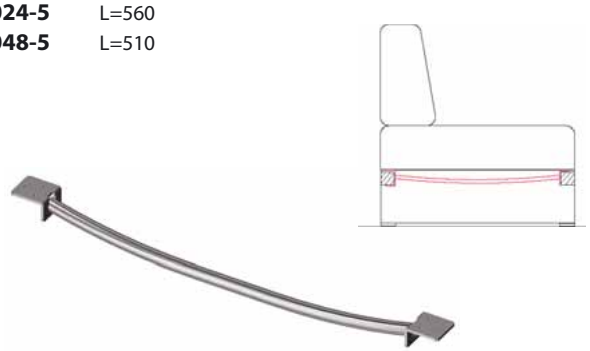

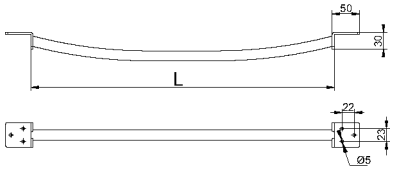

NG 902-5 H=185
NG 923-5 H=190
NG 924-5 H=210
NG 900-5 H=220

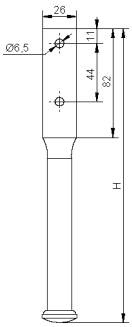

NG 810-5 H=190 [para]
NG 811-5 H=210 [para]
NG 803-5 H=290 [para]

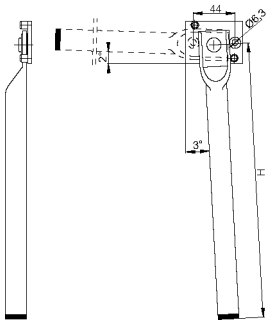

ЭКОФОРМ
ВСЕ ДЛЯ ПРОИЗВОДСТВА МЕБЕЛИ

AR 101-1

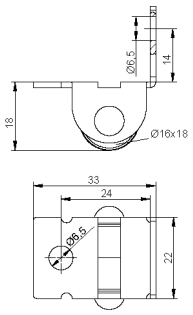

AR 103-1 PP
AR 205-1 PP + elastomer

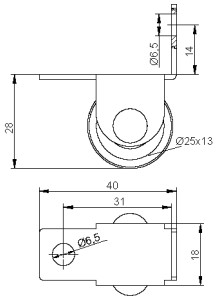

AR 105-1

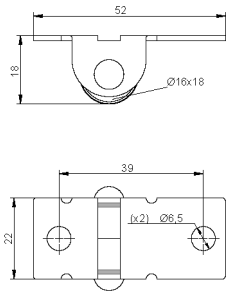

AR 104-1

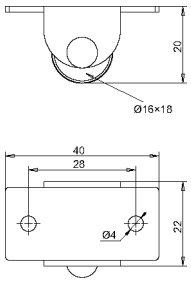

AR 108-1 NEW PP

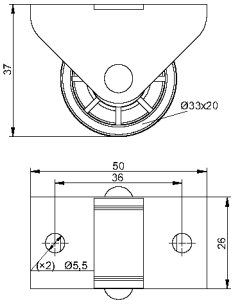

AR 107-1 PP
AR 190-1 PP + elastomer

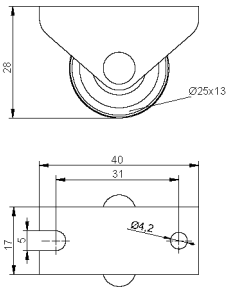

AR 106-1 PP
AR 189-1 PP + elastomer

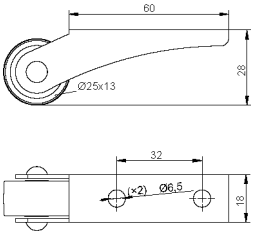

ЭКОФОРМ
ВСЕ ДЛЯ ПРОИЗВОДСТВА МЕБЕЛИ

AR 109-1 PP
AR 165-1 PP + elastomer

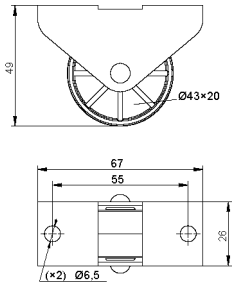

AR 005-1 PP
AR 172-1 PP + elastomer

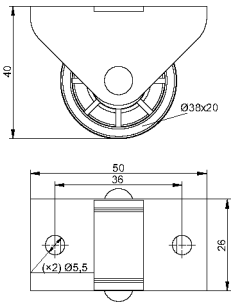

AR 156-1

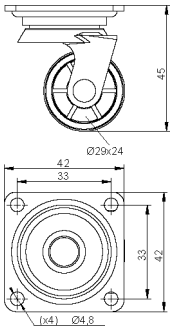

AR 157-1

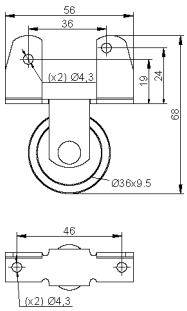

AR 138-1

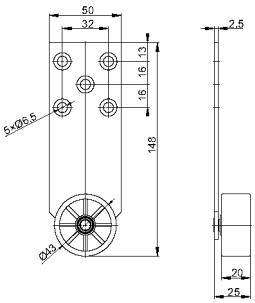

AR 115-1 PP
AR 167-1 PP+elastomer

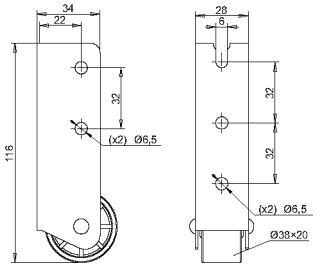

AR 197-1

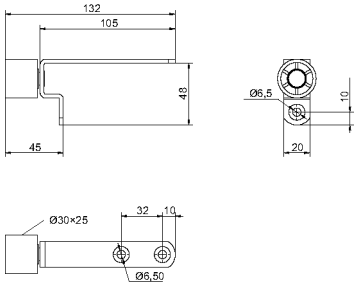

ЭКОФОРМ
ВСЕ ДЛЯ ПРОИЗВОДСТВА МЕБЕЛИ

AR 110-1 PP
AR 174-1 PP + elastomer

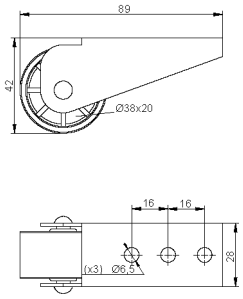

AR 136-1 PP
AR 168-1 PP+elastomer

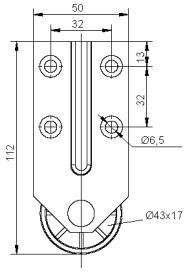

AR 112-1

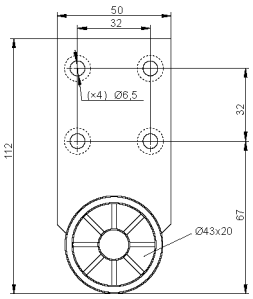

AR 113-1

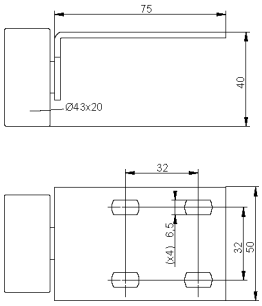

AR 114-4
para

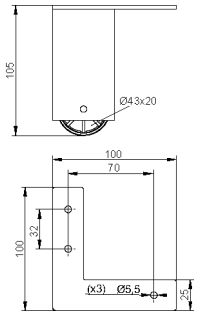

AR 111-1 Ø=29×17 L=36
AR 166-1 Ø=20×17 L=32

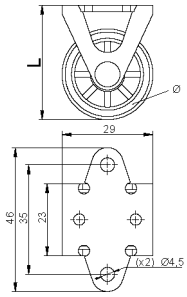

CR 018-1

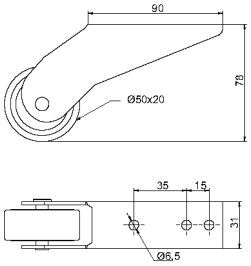

ЭКОФОРМ
ВСЕ ДЛЯ ПРОИЗВОДСТВА МЕБЕЛИ

AR 121-1
para

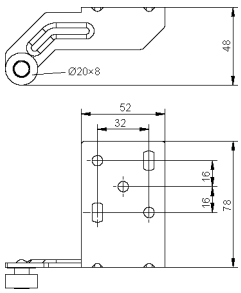

AR 120-1

AR 144-1

AP 036-1

AP 001-1 L=490
AP 002-1 L=555
AP 003-1 L=605

AP 019-1 L=630
AP 011-1 L=700
AP 004-1 L=760

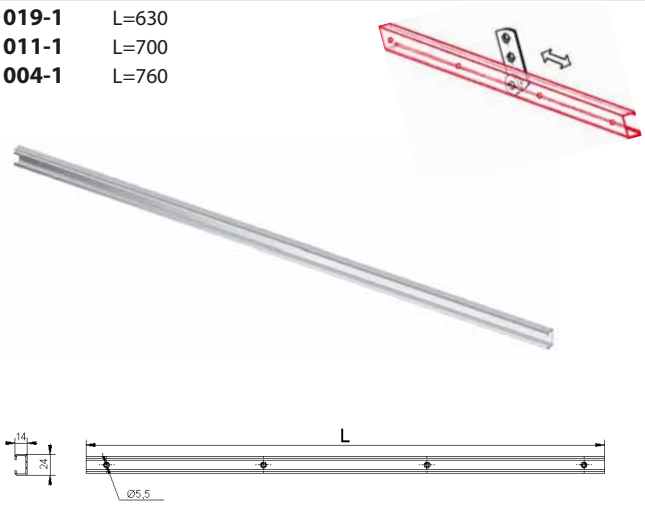

WS 578-5

WS 577-5

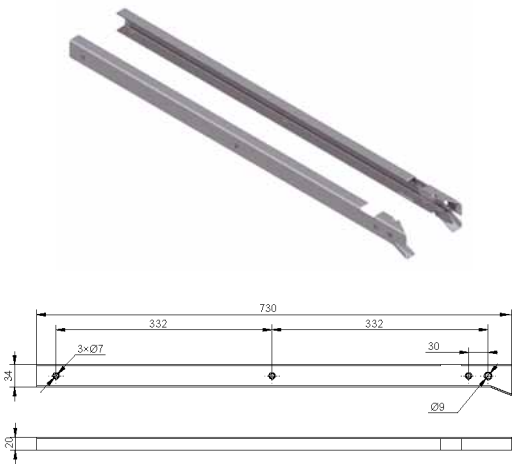

ЭКОФОРМ
ВСЕ ДЛЯ ПРОИЗВОДСТВА МЕБЕЛИ

AR 116-1

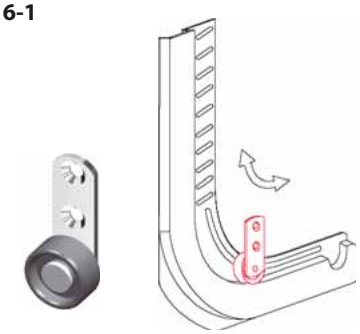

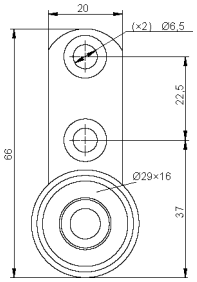

AR 117-1

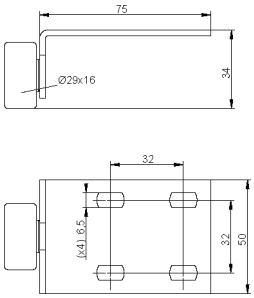

AR 119-1
para

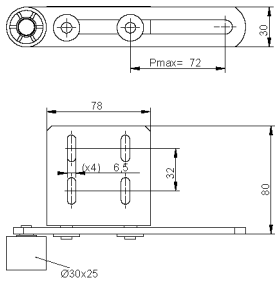

TP 003-4
para

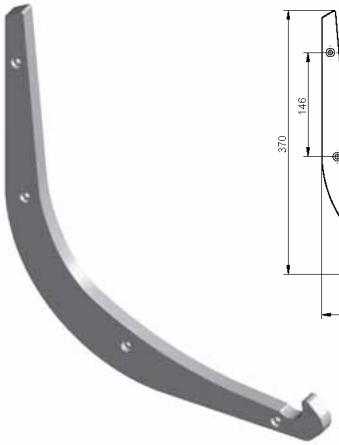

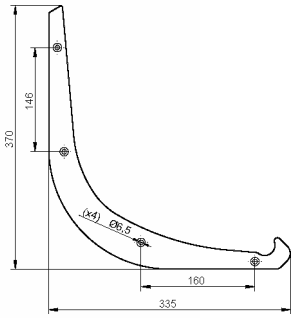

TP 006-5
para

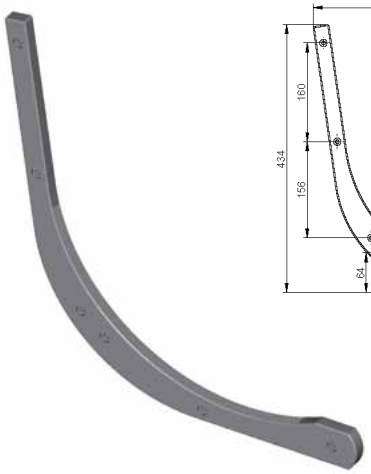

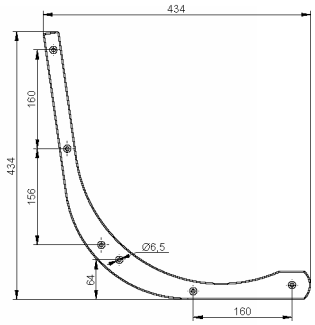

TP 004-5 H=510
TP 008-5 H=390
para

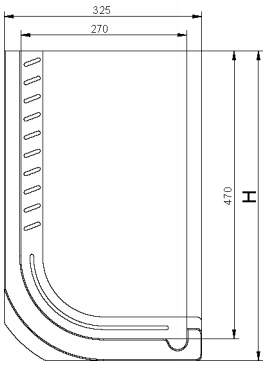

TP 001-4 H=330
TP 002-4 H=420
para

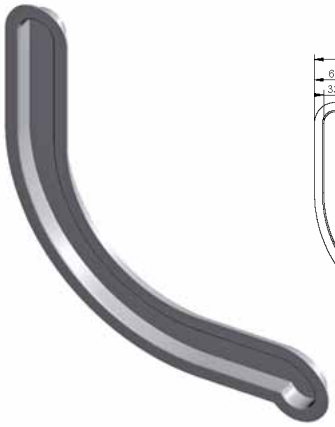

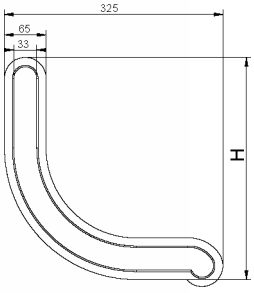

ЭКОФОРМ
ВСЕ ДЛЯ ПРОИЗВОДСТВА МЕБЕЛИ

TS 013-K H=5
TS 111-5 H=10
K -4, -5

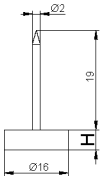

TS 014-5

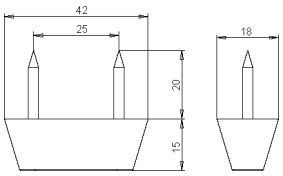

TS 001-5 H=6
TS 002-5 H=10
TS 003-5 H=20

podstawka antypoślizgowa / antiskid-rubber

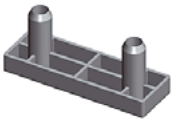

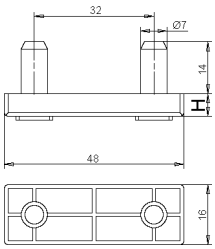

TS 062-5 H=6
TS 057-5 H=20

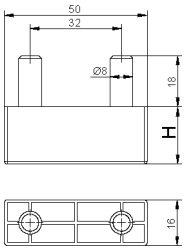

TS 230-5 A=28 B=16
TS 231-5 A=38 B=24
TS 232-5 A=58 B=48

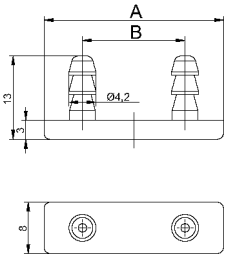

TS 172-5

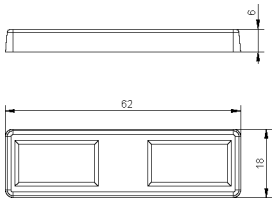

TS 042-5

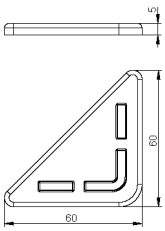

TS 033-5

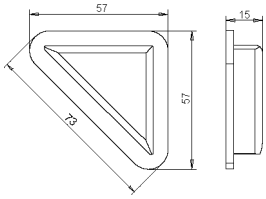

TS 004-5
TS 186-1 [elastomer]

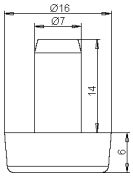

LZ 037-5

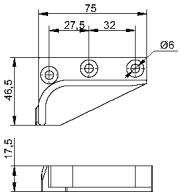

ЭКОФОРМ
ВСЕ ДЛЯ ПРОИЗВОДСТВА МЕБЕЛИ

TS 016-5

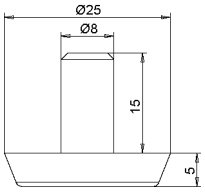

TS 017-5

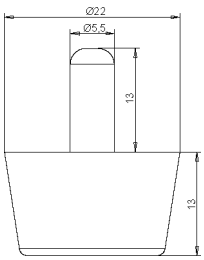

TS 018-5

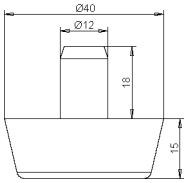

TS 019-K

K -1, -2, -3, -5

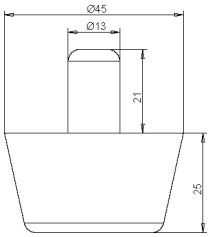

TS 021-K

K -1, -2, -3, -5

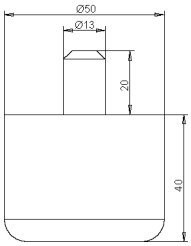

TS 063-K H=55 Ød=8,5

TS 184-K H=45 Ød=7

K -1, -2, -3, -5

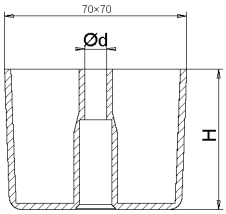

TS 031-K L=21

TS 032-K L=12

K -1, -2, -3, -5

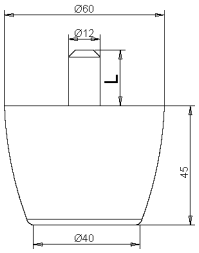

TS 022-K

K -1, -2, -3, -5

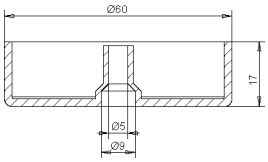

TS 023-K H=25

TS 024-K H=35

TS 038-K H=50

K -1, -2, -3, -5

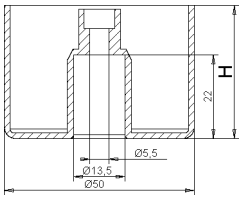

TS 039-5

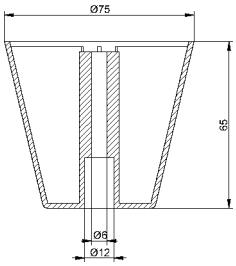

ЭКОФОРМ
ВСЕ ДЛЯ ПРОИЗВОДСТВА МЕБЕЛИ

TS 020-K
K -1, -2, -3, -5

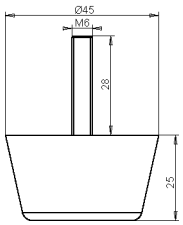

TS 029-K H=110
TS 028-K H=135
K -1, -2, -3, -5

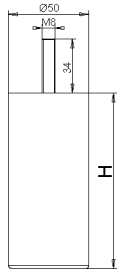

TS 025-K H=110
TS 036-K H=90
K -1, -2, -3, -5

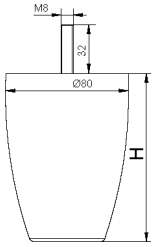

TS 026-K
K -1, -2, -3, -5

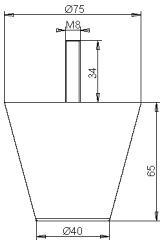

TS 129-K
K -1, -2, -3, -5

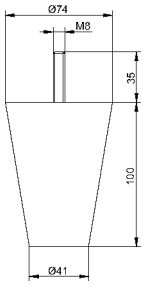

TS 030-K
K -1, -2, -3, -5

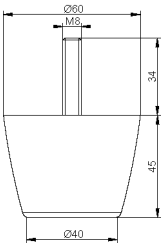

TS 077-5

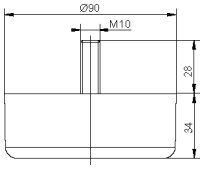

TS 075-8 wykończenie chromopodobne / chrom-like covering

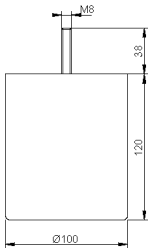

TS 064-5

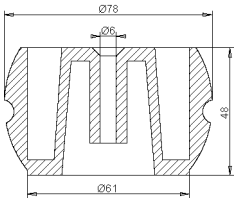

TS 046-5

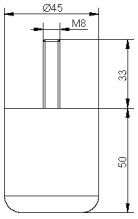

ЭКОФОРМ
ВСЕ ДЛЯ ПРОИЗВОДСТВА МЕБЕЛИ

Пластмассовые изделия

TS 120-5

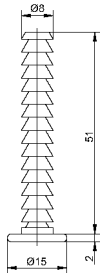

TS 113-5

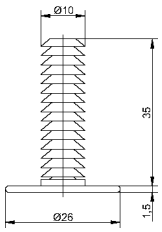

TS 009-5

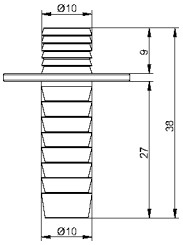

TS 180-5

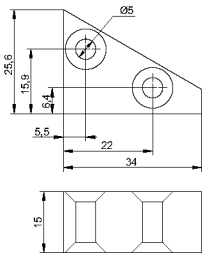

TS 080-4

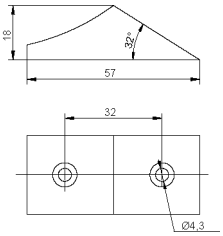

TS 010-5

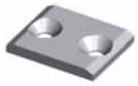

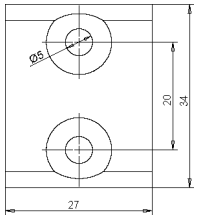

TS 083-4

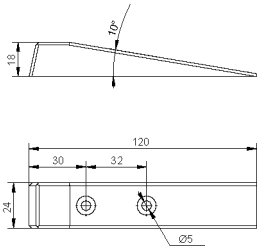

TS 079-1

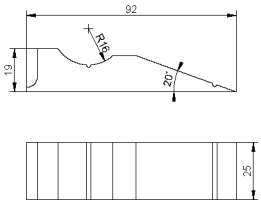

TO 001-4 L=370 H=60 F=50
TO 002-4 L=480 H=70 F=40
TO 003-4 L=770 H=70 F=60

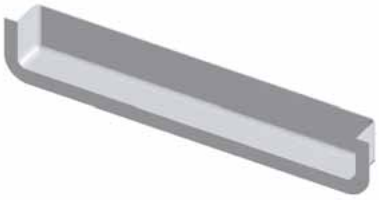

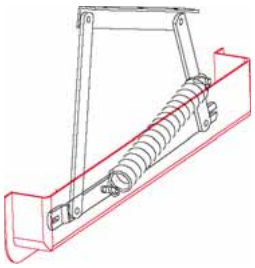

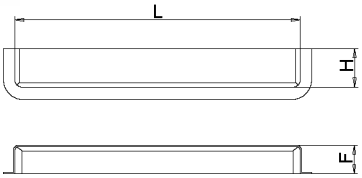

TS 078-4

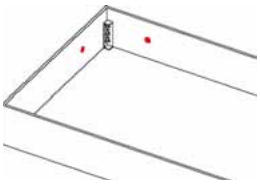

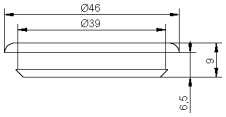

ЭКОФОРМ
ВСЕ ДЛЯ ПРОИЗВОДСТВА МЕБЕЛИ

TZ 069-0

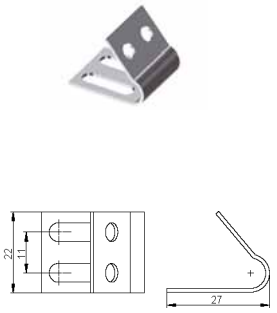

TZ 001-4

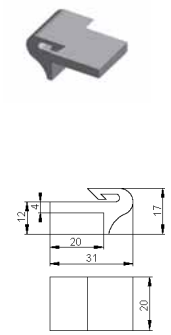

TZ 011-4

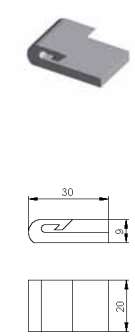

AK 083-5

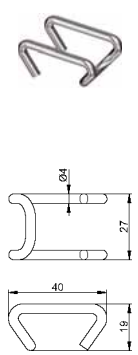

AS 279-0 L=350
AS 141-0 L=460
AS 153-0 L=530
AS 161-0 L=600
AS 142-0 L=625
AS 162-0 L=650

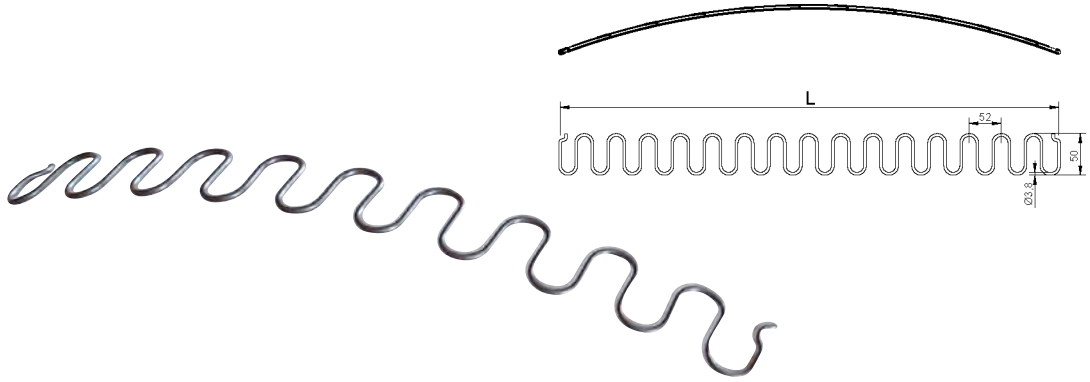

TS 011-5

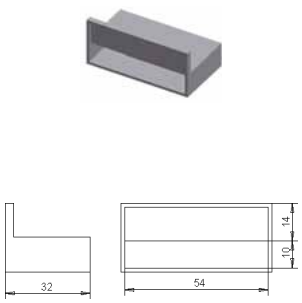

TS 012-5 L=10
TS 066-5 L=7

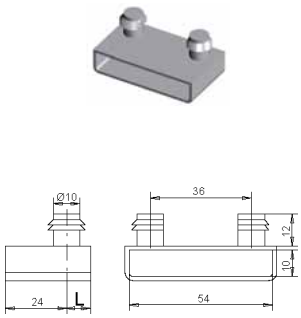

TS 074-5

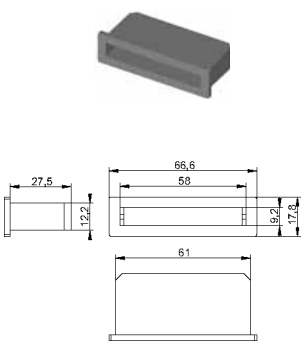

TS 121-5

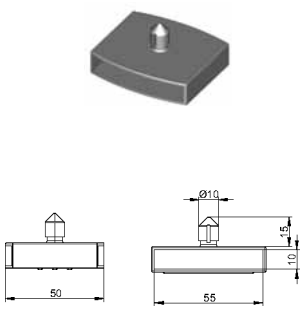

DL 009 L=566
DL 001 L=650
DL 004 L=643
DL 005 L=672
DL 013 L=745
DL 006 L=790
DL 010 L=890

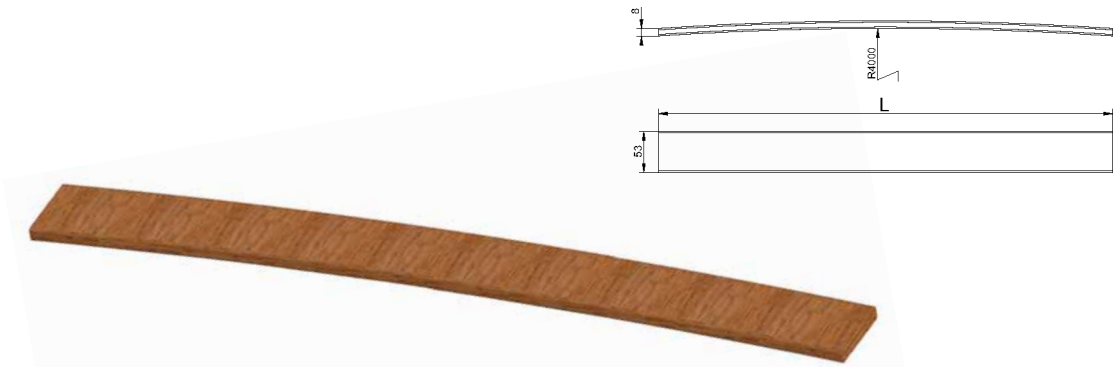

ЭКОФОРМ
ВСЕ ДЛЯ ПРОИЗВОДСТВА МЕБЕЛИ

Содержание

A

AH 001 ... 46
AH 002 ... 46
AH 003 ... 11, 46
AH 005 ... 46
AH 006 ... 47
AH 008 ... 46
AH 011 ... 47
AH 014 ... 46
AH 016 ... 47
AH 024 ... 46
AH 025 ... 46
AH 032 ... 2, 3, 4, 48
AH 033 ... 47
AH 036 ... 46
AH 039 ... 46
AH 043 ... 47
AH 049 ... 2, 3, 4, 48
AH 050 ... 2, 3, 4, 48
AH 051 ... 2, 3, 4, 48
AK 003 ... 11, 52
AK 006 ... 52
AK 011 ... 52
AK 012 ... 52
AK 013 ... 52
AK 021 ... 52
AK 022 ... 52
AK 034 ... 52
AK 040 ... 51
AK 041 ... 52
AK 052 ... 52
AK 083 ... 63
AK 085 ... 51
AK 131 ... 24, 51
AK 133 ... 52
AK 191 ... 52
AL 011 ... 51
AL 032 ... 39
AL 034 ... 51
AL 050 ... 16, 18
AL 051 ... 15, 16, 18
AL 052 ... 8, 16, 18
AP 001 ... 57
AP 002 ... 57
AP 003 ... 57
AP 004 ... 57
AP 011 ... 57
AP 019 ... 57
AP 036 ... 57
AR 005 ... 55
AR 101 ... 11, 54
AR 103 ... 54
AR 104 ... 54
AR 105 ... 54
AR 106 ... 54
AR 107 ... 54
AR 108 ... 54
AR 109 ... 7, 55
AR 110 ... 56
AR 111 ... 56
AR 112 ... 11, 56
AR 113 ... 56
AR 114 ... 56
AR 115 ... 11, 55
AR 116 ... 14, 58
AR 117 ... 11, 58
AR 119 ... 10, 58
AR 120 ... 57
AR 121 ... 57
AR 136 ... 56
AR 138 ... 55
AR 144 ... 57
AR 156 ... 55
AR 157 ... 55
AR 165 ... 19, 55
AR 166 ... 56
AR 167 ... 55
AR 168 ... 56
AR 172 ... 55
AR 174 ... 56
AR 185 ... 14
AR 189 ... 54
AR 190 ... 54
AR 197 ... 55
AR 202 ... 14
AR 205 ... 54
AR 210 ... 14
AS 014 ... 53
AS 016 ... 53
AS 024 ... 53
AS 029 ... 53
AS 037 ... 53
AS 048 ... 53
AS 102 ... 22, 25
AS 107 ... 22, 25
AS 108 ... 22
AS 109 ... 10, 14, 15, 18, 22
AS 117 ... 25
AS 118 ... 25
AS 119 ... 2, 3, 4, 26
AS 120 ... 7, 20
AS 123 ... 24
AS 126 ... 22
AS 129 ... 22
AS 130 ... 2, 3, 4, 26
AS 131 ... 22
AS 135 ... 2, 3, 4, 26
AS 138 ... 25
AS 141 ... 63
AS 142 ... 63
AS 146 ... 25
AS 153 ... 63
AS 161 ... 63
AS 162 ... 63
AS 252 ... 2, 3, 4
AS 279 ... 63
AS 412 ... 5
AS 424 ... 5
AS 427 ... 2, 3, 4
AS 428 ... 2, 3, 4
AS 435 ... 5
AS 436 ... 5
AZ 004 ... 6
AZ 005 ... 6
AZ 204 ... 49
AZ 208 ... 11, 49
AZ 209 ... 49
AZ 211 ... 49
AZ 212 ... 49
AZ 213 ... 10, 16, 17, 18, 49
AZ 216 ... 49
AZ 218 ... 49
AZ 222 ... 49
AZ 223 ... 49
AZ 226 ... 49
AZ 227 ... 49
AZ 229 ... 49
AZ 301 ... 50
AZ 304 ... 11, 50
AZ 312 ... 49
AZ 321 ... 8, 10, 14, 16, 17, 18, 49
AZ 324 ... 49
AZ 326 ... 50
AZ 332 ... 49
AZ 344 ... 6, 19, 50
AZ 347 ... 19, 50
AZ 502 ... 50
AZ 504 ... 50
AZ 505 ... 12, 26
AZ 603 ... 11, 50
AZ 604 ... 50
AZ 605 ... 50
AZ 701 ... 49
AZ 716 ... 50
AZ 717 ... 50
AZ 775 ... 19, 50

C

CB 027 ... 9
CB 029 ... 2, 3, 4
CB 138 ... 9
CB 141 ... 9
CB 145 ... 2, 3, 4, 13
CB 146 ... 2, 3, 4, 13
CB 147 ... 18
CB 217 ... 9
CB 362 ... 18
CB 365 ... 18
CG 001 ... 45
CG 003 ... 36
CG 005 ... 27
CH 005 ... 33
CH 009 ... 9, 47
CH 028 ... 47
CH 031 ... 2, 3, 4, 47
CK 017 ... 9, 51
CK 101 ... 52
CL 005 ... 48
CL 006 ... 48
CL 300 ... 9, 48
CL 508 ... 48
CL 702 ... 9
CR 011 ... 33
CR 018 ... 56
CS 084 ... 9
CU 004 ... 33
CU 017 ... 45
CZ 002 ... 51
CZ 026 ... 49
CZ 032 ... 9
CZ 033 ... 9
CZ 034 ... 23
CZ 149 ... 23
CZ 150 ... 23
CZ 404 ... 9, 48

D

DL 001 ... 63
DL 004 ... 63
DL 005 ... 63
DL 006 ... 63
DL 009 ... 63
DL 010 ... 63
DL 013 ... 19, 63

K

KO 009 ... 9
KO 011 ... 9
KO 012 ... 9
KO 021 ... 33
KO 108 ... 33

L

LZ 037 ... 59

M

MK 001 ... 27
MK 026 ... 9
MK 039 ... 9
MK 065 ... 45
MK 070 ... 36
MK 075 ... 45
MK 076 ... 27
MS 002 ... 7
MS 003 ... 7
MS 004 ... 7
MS 009 ... 7

N

NG 803 ... 53
NG 810 ... 53
NG 811 ... 53
NG 900 ... 53
NG 902 ... 53
NG 923 ... 53
NG 924 ... 53

P

PB 006 ... 45
PB 009 ... 27
PB 016 ... 11
PB 017 ... 33
PB 020 ... 20
PB 023 ... 33
PB 024 ... 44
PB 025 ... 44
PB 031 ... 21
PB 103 ... 25

ЭКОФОРМ
ВСЕ ДЛЯ ПРОИЗВОДСТВА МЕБЕЛИ

PB 105 ... 24
PC 001 ... 38
PC 006 ... 38
PC 010 ... 38
PC 011 ... 38
PC 018 ... 38
PC 021 ... 26
PC 024 ... 21
PC 025 ... 21
PC 026 ... 35
PC 044 ... 38
PD 008 ... 35
PD 033 ... 13
PD 056 ... 13
PD 057 ... 12
PD 060 ... 13
PD 122 ... 25
PF 001 ... 20
PF 003 ... 14, 20
PF 004 ... 20
PF 005 ... 20
PF 008 ... 7, 20
PF 010 ... 20
PF 016 ... 2
PF 020 ... 5
PF 021 ... 2
PF 022 ... 2
PF 037 ... 5
PF 038 ... 5
PF 046 ... 5
PF 070 ... 2
PF 072 ... 3
PF 075 ... 4
PF 085 ... 3
PF 086 ... 3
PF 087 ... 4
PF 221 ... 19
PL 134 ... 26
PL 343 ... 26
PL 347 ... 26
PL 348 ... 26
PM 142 ... 25
PM 147 ... 25
PO 004 ... 11
PO 212 ... 11
PO 213 ... 7
PO 215 ... 11
PO 231 ... 17
PP 015 ... 35
PP 016 ... 35
PP 018 ... 39
PP 027 ... 37
PP 040 ... 39
PP 045 ... 37
PP 050 ... 40
PP 321 ... 41
PP 323 ... 41
PP 324 ... 41
PP 326 ... 41
PP 331 ... 39
PP 332 ... 39
PP 344 ... 39
PP 355 ... 23
PP 368 ... 43
PP 382 ... 41
PP 385 ... 42
PP 386 ... 43
PP 388 ... 40
PP 390 ... 40
PP 394 ... 40
PP 432 ... 42
PP 434 ... 39
PP 502 ... 43
PP 503 ... 42
PP 903 ... 41
PW 161 ... 12
PW 165 ... 12
PW 166 ... 12
PW 167 ... 12
PW 168 ... 12
PW 169 ... 12
PW 175 ... 13
PW 177 ... 13
PW 183 ... 13
PW 186 ... 36
PW 354 ... 13
PZ 180 ... 22
PZ 182 ... 10, 14, 15, 18, 22
PZ 185 ... 22
PZ 187 ... 24
PZ 191 ... 22
PZ 217 ... 24
PZ 225 ... 24

R

RU 667 ... 24
RU 668 ... 24
RU 669 ... 24

S

SB 025 ... 34
SB 026 ... 34
SB 105 ... 34
SB 106 ... 34
SB 838 ... 34
SB 839 ... 34
SB 840 ... 34
SB 841 ... 34
SB 842 ... 34
SB 843 ... 34
SB 844 ... 34
SB 845 ... 34
SB 846 ... 34
SB 847 ... 34
SB 848 ... 34
SB 849 ... 34
SF 003 ... 28
SF 043 ... 30
SF 044 ... 31
SF 045 ... 31
SF 048 ... 32
SF 050 ... 30
SF 616 ... 28
SF 620 ... 32
SF 655 ... 29
SF 665 ... 29
SF 724 ... 29
SF 732 ... 29
SF 733 ... 29
SF 858 ... 29
SP 976 ... 32
SW 001 ... 8
SW 002 ... 8
SW 004 ... 8
SW 036 ... 7
SW 038 ... 13
SZ 337 ... 35
SZ 338 ... 35
SZ 341 ... 35
SZ 342 ... 35
SZ 509 ... 44

T

TO 001 ... 26, 62
TO 002 ... 22, 25, 62
TO 003 ... 10, 14, 15, 18, 22, 24, 62
TO 116 ... 9
TO 117 ... 29
TO 220 ... 41
TP 001 ... 58
TP 002 ... 58
TP 003 ... 11, 58
TP 004 ... 10, 58
TP 005 ... 10
TP 006 ... 58
TP 008 ... 58
TS 001 ... 59
TS 002 ... 59
TS 003 ... 59
TS 004 ... 59
TS 009 ... 62
TS 010 ... 10, 62
TS 011 ... 63
TS 012 ... 63
TS 013 ... 59
TS 014 ... 59
TS 016 ... 60
TS 017 ... 60
TS 018 ... 60
TS 019 ... 60
TS 020 ... 61
TS 021 ... 60
TS 022 ... 60
TS 023 ... 60
TS 024 ... 60
TS 025 ... 61
TS 026 ... 61
TS 028 ... 61
TS 029 ... 61
TS 030 ... 61
TS 031 ... 60
TS 032 ... 60
TS 033 ... 59
TS 036 ... 61
TS 038 ... 60
TS 039 ... 60
TS 042 ... 59
TS 046 ... 61
TS 057 ... 59
TS 062 ... 59
TS 063 ... 60
TS 064 ... 61
TS 066 ... 19, 63
TS 074 ... 63
TS 075 ... 61
TS 077 ... 61
TS 078 ... 62
TS 079 ... 62
TS 080 ... 62
TS 083 ... 62
TS 103 ... 42, 43
TS 111 ... 59
TS 113 ... 62
TS 120 ... 62
TS 121 ... 63
TS 129 ... 61
TS 132 ... 42, 43
TS 167 ... 42, 43
TS 168 ... 42, 43
TS 172 ... 59
TS 180 ... 62
TS 184 ... 60
TS 186 ... 59
TS 230 ... 59
TS 231 ... 59
TS 232 ... 59
TZ 001 ... 63
TZ 011 ... 63
TZ 069 ... 63

W

WB 011 ... 10
WB 203 ... 10
WR 151 ... 16
WS 012 ... 15
WS 189 ... 15
WS 577 ... 57
WS 578 ... 15, 57
WU 011 ... 16
WU 178 ... 17
WU 401 ... 16
WU 404 ... 16
WU 409 ... 18
WU 429 ... 18
WU 445 ... 17
WU 573 ... 8, 15, 16, 18
WU 712 ... 6
WU 721 ... 19
WU 729 ... 6

Z

ZO 104 ... 11

ЭКОФОРМ
ВСЕ ДЛЯ ПРОИЗВОДСТВА МЕБЕЛИ

Fabryka Okuc' Meblowych Stalmot

STALMOT

FABRYKA OKUĆ MEBLOWYCH

Официальный дистрибьютер в России

ЭКОФОРМ

ВСЕ ДЛЯ ПРОИЗВОДСТВА МЕБЕЛИ
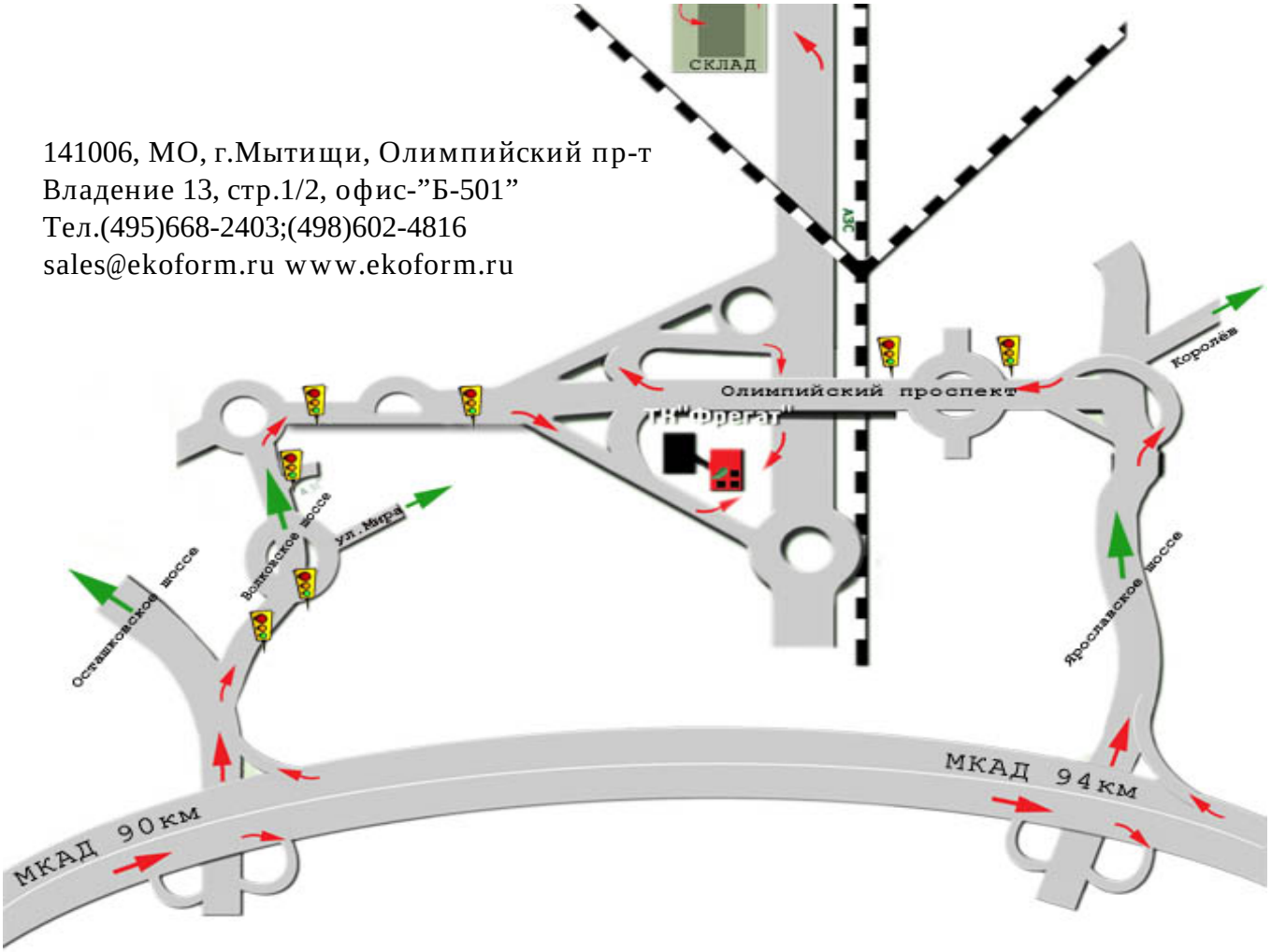
141006, МО, г.Мытищи, Олимпийский пр-т
Владение 13, стр.1/2, офис-"Б-501"
Тел.(495)668-2403;(498)602-4816
sales@ekoform.ru www.ekoform.ru